Mayor 1720 3G

máquinas e moinhos de café:
profissionais

CÓDIGO: 4000974

dimensões:
975 x 630 x 510 mm
desenho em esp. técnicas
totalmente configurável:
definições
programável:
doses
aquecedor de chávenas
. . .
grupos:
3

potência:
6250 W
voltagem:
380 – 415 3N~V
frequência:
50/60 Hz
capacidade da caldeira:
17,5 L
torneira de água quente:
1
torneira de vapor:
2
peso:
76 Kg

TecniDelta
equipamentos hoteleiros, lda
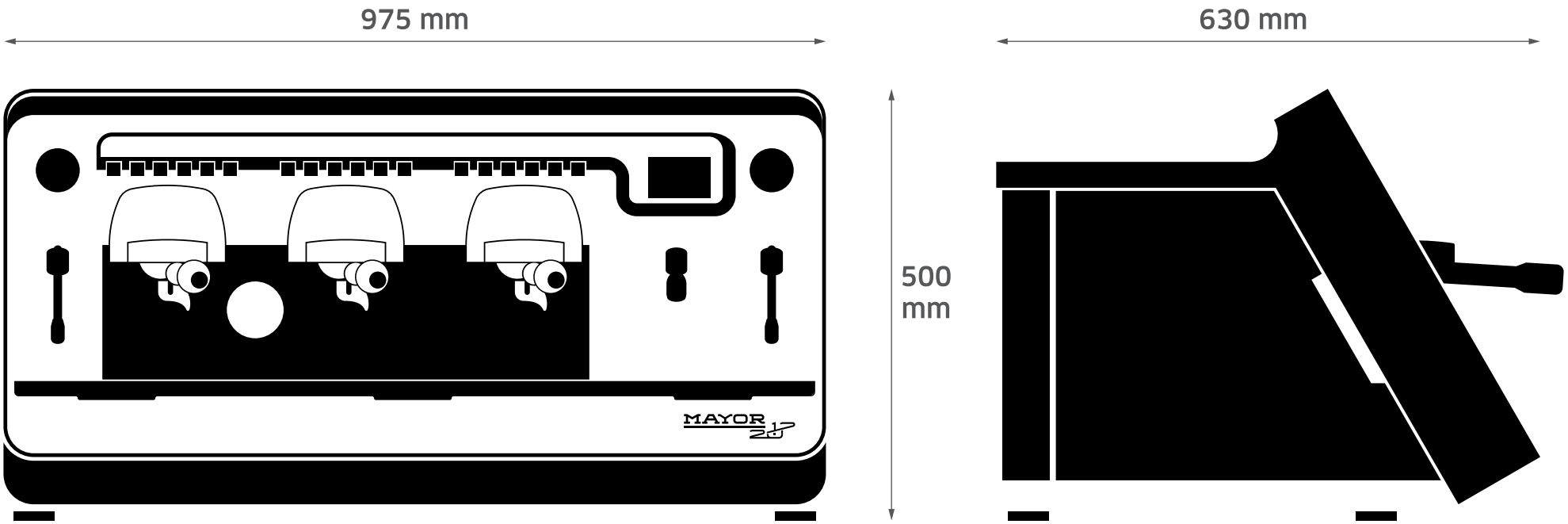
DIMENSÕES (mm)