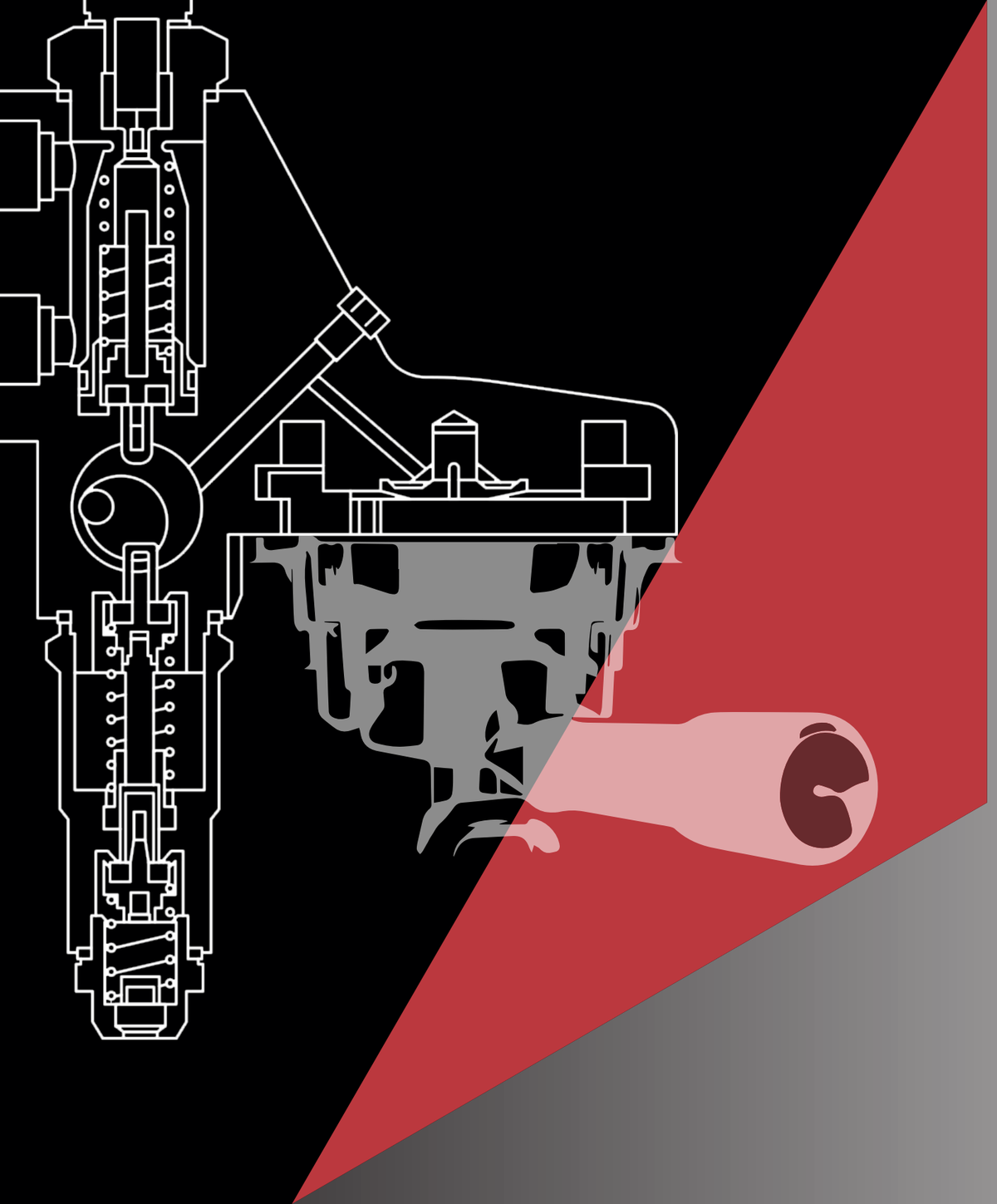

TecniDelta
equipamentos hoteleiros, lda

CATÁLOGO DE MÁQUINAS MAYOR

2022

www.tecnidelta.pt

MAYOR

máquinas de café profissionais

MAYOR | 2 GRUPOS

CÓDIGOS: **4000951** [BRANCO] | **4000953** [PRETO]

O PRIMEIRO MODELO MAYOR

A nossa marca MAYOR iniciou a sua produção com este modelo em 2015.
Com ele respondemos ao desafio de conceber e concretizar uma máquina de design nacional económica e de qualidade ímpar, reflectindo a experiência acumulada ao longo dos anos no universo do café.

AQUECEDOR DE CHÁVENAS
ILUMINAÇÃO LED NA ZONA DE SERVIÇO

SISTEMA DE PRÉ-INFUSÃO
DOSAGEM AUTOMÁTICA

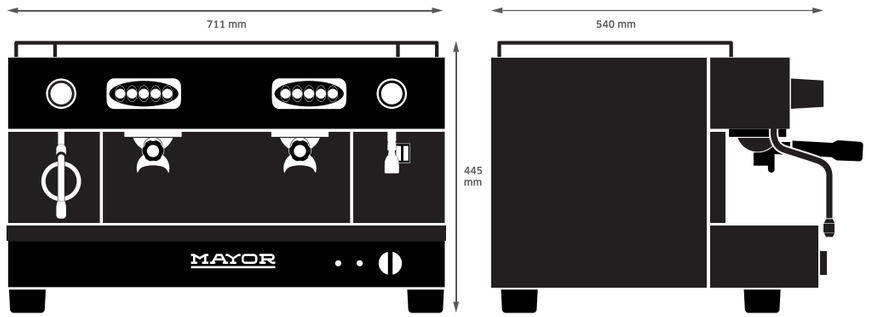

DIMENSÕES (mm): **540** x **711** x **445**
CONSUMO ACONSELHADO (Kg/mês): **até 50**
POTÊNCIA (W): **3700**
TORNEIRAS DE ÁGUA: **1**
TORNEIRAS DE VAPOR: **1**
CALDEIRA (L): **8**
PESO (Kg): **65**

ACABAMENTOS

RAL 9016

RAL 9005

MAYOR BIOCOFFEE

CÓDIGO [BRANCO]:
4000980

CÓDIGO [PRETO]:
4000982

A base para a personalização dos dois conceitos de café Delta é o nosso primeiro modelo MAYOR (ver 4000951 e 4000951).

CONCEITOS: MODELO MAYOR 2GR

autorregulação do nível da água na cadeira . sistema termossifónico
quatro teclas de selecção . distribuição contínua ON/OFF

CÓDIGO [BRANCO]:
4000944

CÓDIGO [PRETO]:
4000943

MAYOR BELLISSIMO

MAYOR | 2 GRUPOS

Apostámos na simplicidade e flexibilidade na extracção do expresso perfeito, garantindo o nosso apoio técnico próximo num equipamento que foi projectado a pensar no nosso cliente e no mercado em que opera.

AQUECEDOR DE CHÁVENAS
ILUMINAÇÃO LED NA ZONA DE SERVIÇO
SISTEMA DE PRÉ-INFUSÃO
DOSAGEM AUTOMÁTICA

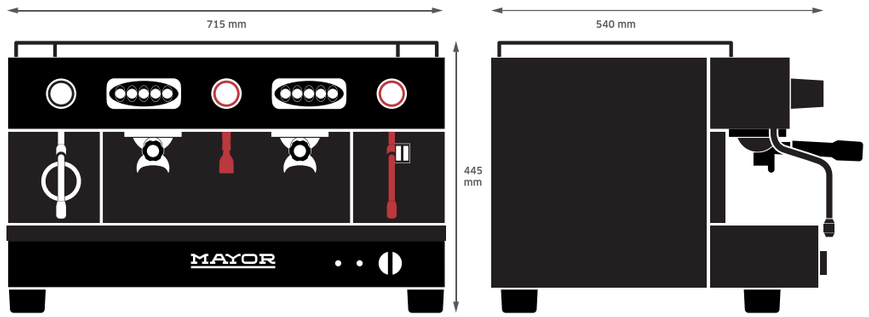

DIMENSÕES (mm): **540** x **711** x **445**
CONSUMO ACONSELHADO (Kg/mês): **até 50**
POTÊNCIA (W): **3700**
TORNEIRAS DE ÁGUA: **1**
TORNEIRAS DE VAPOR: **2**
CALDEIRA (L): **8**
PESO (Kg): **65**

ACABAMENTOS

RAL 9016

RAL 9005

CÓDIGOS: **4000975** [BRANCO] | **4000976** [PRETO]

MAYOR | 1 GRUPO

CÓDIGOS: **4000945** [BRANCO] | **4000946** [PRETO]

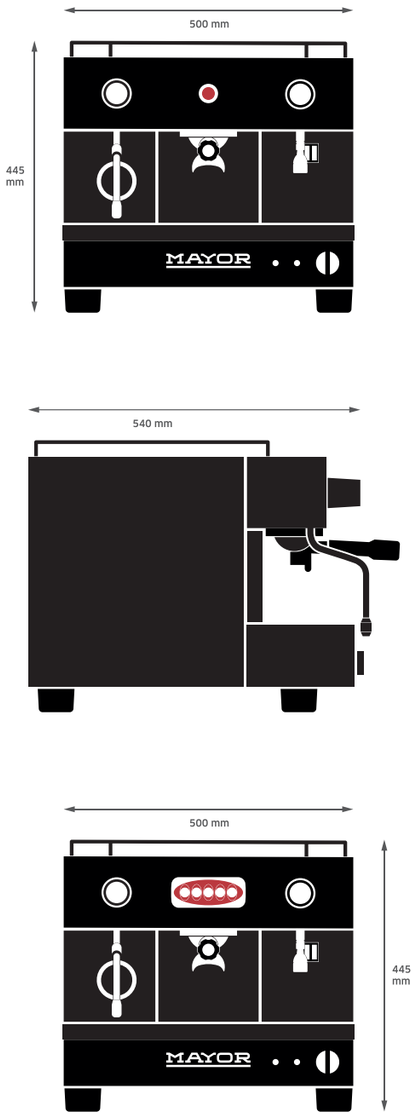

DIMENSÕES (mm): **540** x **500** x **445**
CONSUMO ACONSELHADO (Kg/mês):
até 30
POTÊNCIA (W): **1800**
VOLTAGEM (V): **47**

TORNEIRAS DE ÁGUA: **1**
TORNEIRAS DE VAPOR: **1**
CALDEIRA (L): **5**
PESO (Kg): **47**

DIMENSÕES (mm): **540** x **500** x **445**
CONSUMO ACONSELHADO (Kg/mês):
até 30
POTÊNCIA (W): **1800**

TORNEIRAS DE ÁGUA: **1**
TORNEIRAS DE VAPOR: **1**
CALDEIRA (L): **5**
PESO (Kg): **47**

MAYOR | AUTOMÁTICA DE 1 GRUPO

CÓDIGOS: **4000947** [BRANCO] | **4000948** [PRETO]

MAYOR | 3 GRUPOS

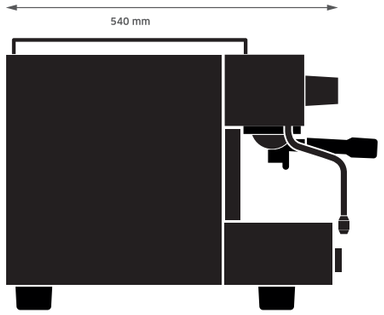

ACABAMENTOS

RAL 9016

RAL 9005

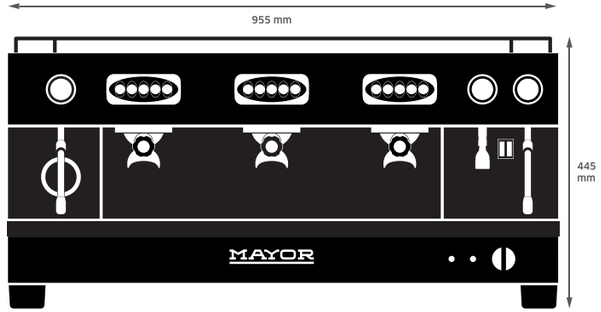

CÓDIGOS: **4000954** [BRANCO] | **4000955** [PRETO]

AQUECEDOR DE CHÁVENAS
ILUMINAÇÃO LED NA ZONA DE SERVIÇO
SISTEMA DE PRÉ-INFUSÃO
DOSAGEM AUTOMÁTICA

DIMENSÕES (mm): **540** x **955** x **445**
CONSUMO ACONSELHADO (Kg/mês):
até 80
POTÊNCIA (W): **6000**

TORNEIRAS DE ÁGUA: **1**
TORNEIRAS DE VAPOR: **2**
CALDEIRA (L): **16**
PESO (Kg): **78**

MAYOR 1720 | 2 GRUPOS

OUTROS ACABAMENTOS

CÓDIGO VARIAÇÃO DE CORES: **4000998**

CÓDIGO PERSONALIZAÇÃO CAMELO: **4000985**

[PRETO + ARO CINZA] CÓDIGO: **4000984**

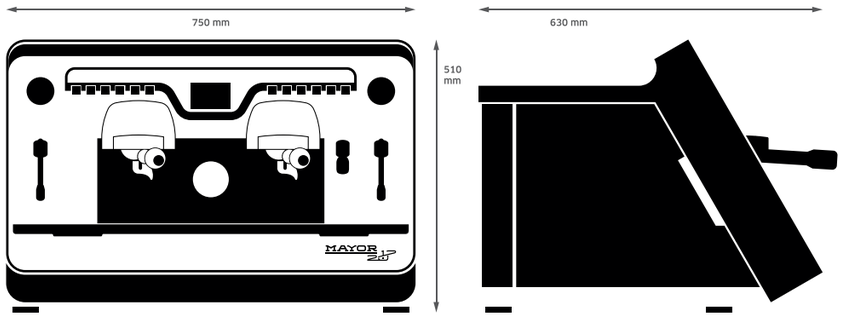

SISTEMAS DE CONTROLO DIGITAL

Alarmes para manutenção ou apresentação de erros do equipamento em uso.
Permite programar alguns parâmetros para melhor desempenho no funcionamento do equipamento.
Programação de doses para diferentes bebidas para cada botão.

AQUECEDOR DE CHÁVENAS
ILUMINAÇÃO LED NA ZONA DE SERVIÇO
AUTO ON/OFF
PROGRAMAÇÃO DE DOSES
INFORMAÇÃO ESTATÍSTICA
DEFINIÇÕES PERSONALIZÁVEIS
ALARMES DE MANUTENÇÃO E SEGURANÇA

DIMENSÕES (mm): **630** x **750** x **510**
CONSUMO ACONSELHADO (Kg/mês): **até 70**
POTÊNCIA (W): **4700**
VOLTAGEM (V): **380-415**
FREQUÊNCIA (Hz): **50/60**
TORNEIRAS DE ÁGUA: **1**
TORNEIRAS DE VAPOR: **2**
CALDEIRA (L): **13**
PESO (Kg): **66**

ACABAMENTOS

RAL 9006

RAL 1023

RAL 3020

MAYOR 1720 | 3 GRUPOS

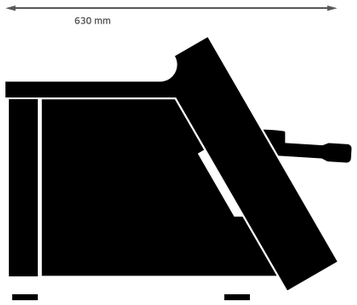

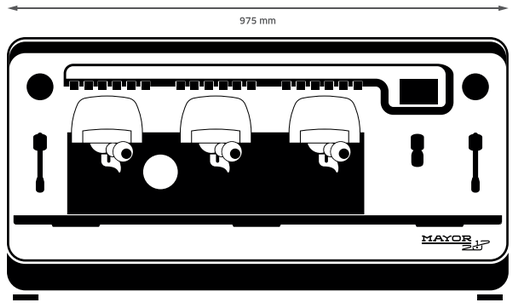

CÓDIGO: **4000974**

TORNEIRAS DE ÁGUA: **2**
TORNEIRAS DE VAPOR: **1**
CALDEIRA (L): **17,5**
PESO (Kg): **76**

DIMENSÕES (mm): **630** x **975** x **510**
CONSUMO ACONSELHADO (Kg/mês): **até 200**
POTÊNCIA (W): **6250**
VOLTAGEM (V): **380-415 3N**
FREQUÊNCIA (Hz): **50/60**

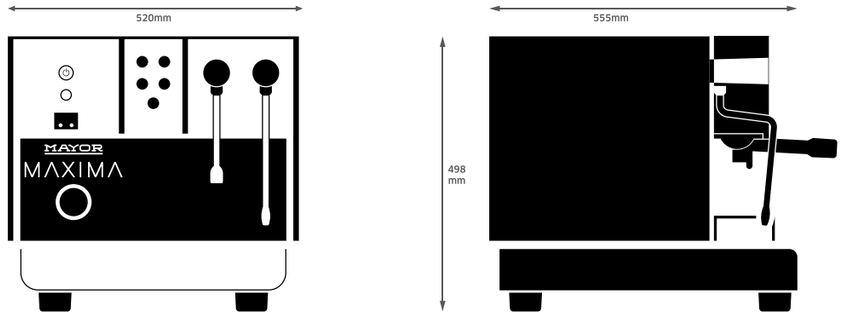

ACABAMENTOS

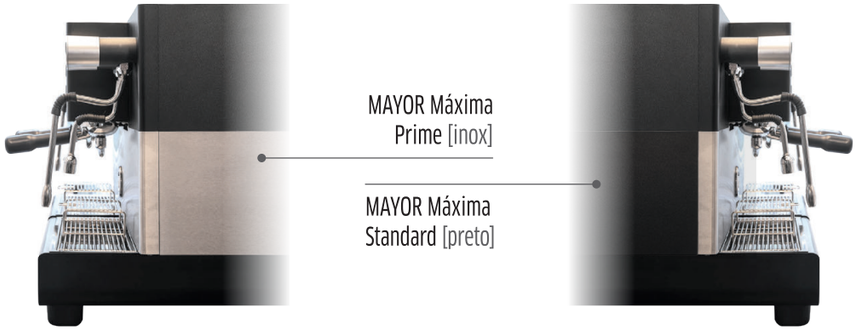

AQUECEDOR DE CHÁVENAS
ILUMINAÇÃO LED NA ZONA DE SERVIÇO
DOSAGEM AUTOMÁTICA

SISTEMA ECO (ECONOMIZADOR)
SISTEMA DE PRÉ-INFUSÃO ELECTRÓNICA

DIMENSÕES (mm): **555** x **520** x **498**
POTÊNCIA (W): **1800**
FREQUÊNCIA (Hz): **50/60**
VOLTAGEM (V):
EU 380-415 | BRASIL 380

CONSUMO ACONSELHADO (Kg/mês): **até 40Kg**
TORNEIRAS DE ÁGUA: **1**
TORNEIRAS DE VAPOR: **1**
CALDEIRA (L): **4,8**
PESO (Kg): **51**

MAYOR MAXIMA | 1 GRUPO

CÓDIGOS: **4000920**

MAYOR MAXIMA | 2 GRUPOS

ACABAMENTOS INOX

CÓDIGO VARIAÇÃO DE CORES: **4000922**

CÓDIGOS: **4000924**

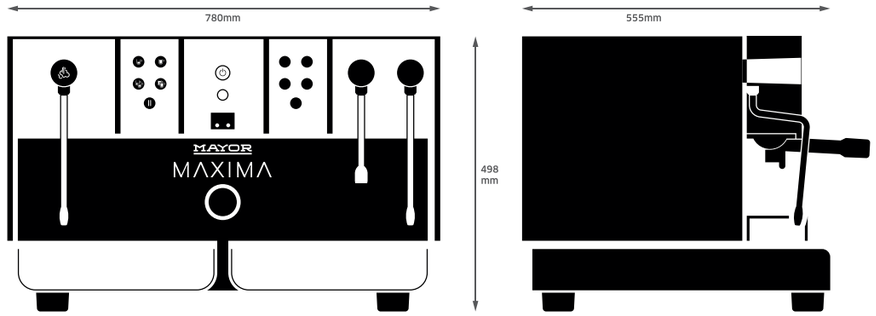

ACABAMENTOS

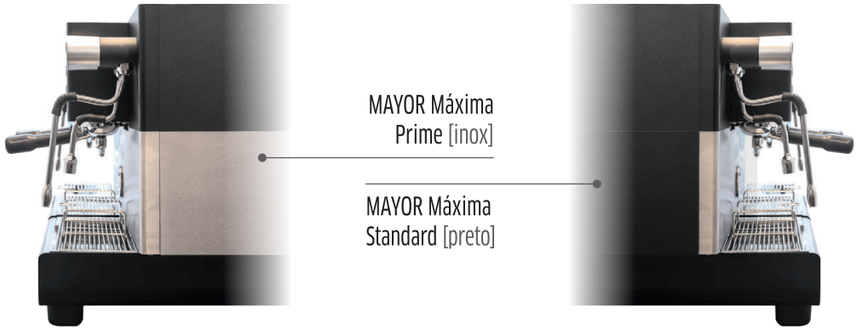

AQUECEDOR DE CHÁVENAS
ILUMINAÇÃO LED NA ZONA DE SERVIÇO
DOSAGEM AUTOMÁTICA
SISTEMA ECO (ECONOMIZADOR)
SISTEMA DE PRÉ-INFUSÃO ELECTRÓNICA
COMUNICAÇÃO SEM FIOS (WIFI)
APLICAÇÃO PARA DISPOSITIVOS MÓVEIS (disponível brevemente em futuro modelo com respectiva referência)

DIMENSÕES (mm): **555** x **780** x **498**
CONSUMO ACONSELHADO (Kg/mês): **até 60**
POTÊNCIA (W): **3700**
FREQUÊNCIA (Hz): **50/60**

TORNEIRAS DE ÁGUA: **1**
TORNEIRAS DE VAPOR: **2**
CALDEIRA (L): **10,5**
PESO (Kg): **69**

MAYOR MAXIMA | 3 GRUPOS

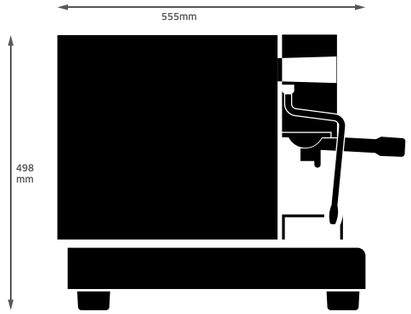

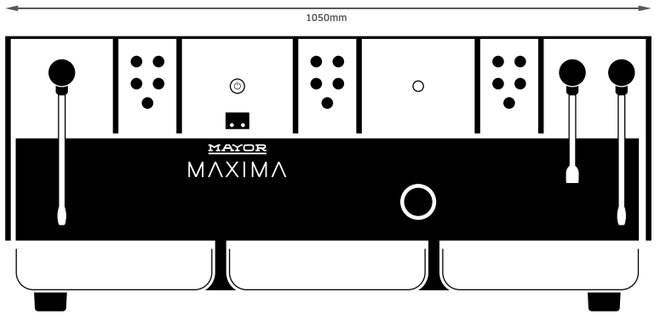

APLICAÇÃO PARA DISPOSITIVOS MÓVEIS
(disponível brevemente em futuro modelo com respectiva referência)

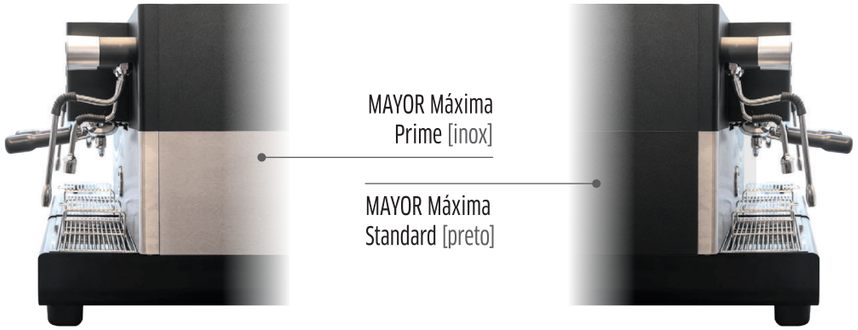

CÓDIGOS: **4000921**

AQUECEDOR DE CHÁVENAS
ILUMINAÇÃO LED NA ZONA DE SERVIÇO
DOSAGEM AUTOMÁTICA
SISTEMA ECO (ECONOMIZADOR)
SISTEMA DE PRÉ-INFUSÃO ELECTRÓNICA
COMUNICAÇÃO SEM FIOS (WIFI)

TORNEIRAS DE ÁGUA: **2**
TORNEIRAS DE VAPOR: **1**
CALDEIRA (L): **16**
PESO (Kg): **91**

DIMENSÕES (mm): **555** x **1050** x **498**
CONSUMO ACONSELHADO (Kg/mês): **até 180**
POTÊNCIA (W): **6000**
VOLTAGEM (V): **380-415 3N**
FREQUÊNCIA (Hz): **50/60**

MAYOR Q

MAYOR Q | 2 GRUPOS

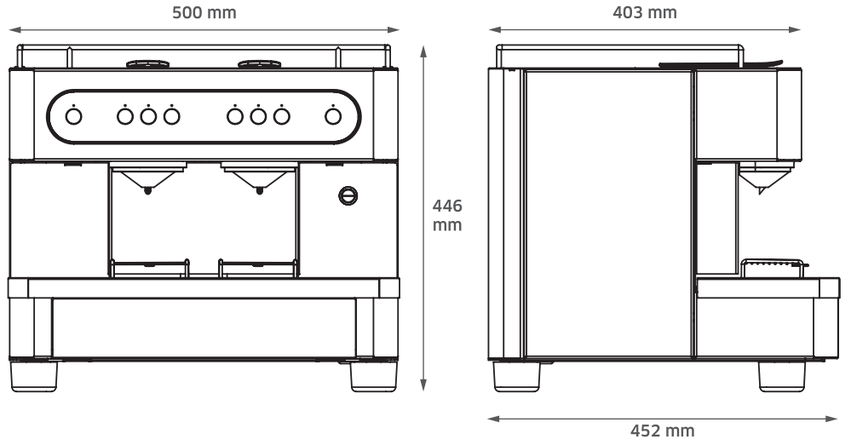

Delta Q

A Mayor Q é a primeira máquina do canal Profissional da Delta Q a ser totalmente desenvolvida e produzida pela Delta, em Portugal. Com um design clássico, a Mayor Q é a opção ideal para quem procura uma máquina versátil com desempenho técnico eficiente.

AQUECEDOR DE CHÁVENAS
ILUMINAÇÃO LED NA ZONA DE SERVIÇO
LIGAÇÃO À REDE DE ÁGUA

DIMENSÕES (mm): **500** x **446** x **452**
CONSUMO ACONSELHADO (cápsulas/mês): **750**
RESERVATÓRIO DE ÁGUA (L): **12**
RESERVATÓRIO DE CÁPSULAS USADAS: **30**
TORNEIRAS DE ÁGUA: **1**
TORNEIRAS DE VAPOR: **1**

CÓDIGO: **4000959**

QUORUM
Delta Q

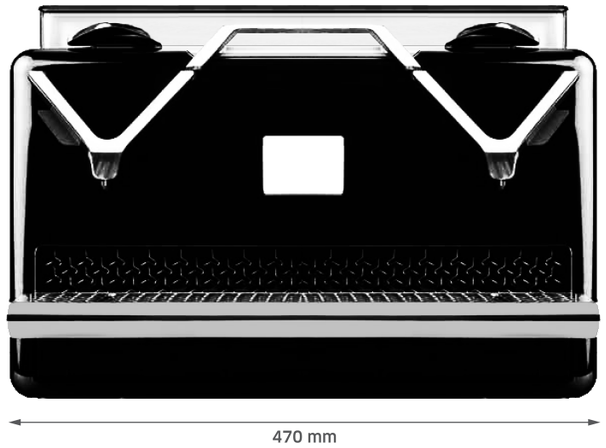

Delta Q

QUORUM STEAMER

A Quorum combina um desempenho técnico eficiente com um design atraente. O equilíbrio perfeito que oferece todos os dias a confiança de um expresso perfeito. Fácil de utilizar, silenciosa e com possibilidade de ligação à rede de abastecimento pública de água.

. . .

O sistema de cápsulas Delta Q é a solução ideal para o seu café ou restaurante. Não só garante um expresso sempre perfeito, como é mais simples, limpo, económico e conveniente do que os sistemas tradicionais. Evita desperdícios e facilita a gestão do espaço.

AQUECEDOR DE CHÁVENAS
SEM CALDEIRA [sem consumo energético contínuo]

DIMENSÕES (mm): **470** x **296** x **526**
BICOS DE EXTRACÇÃO AJUSTÁVEIS: **2**
CONSUMO ACONSELHADO (cápsulas/mês): **500**
RESERVATÓRIO DE ÁGUA (L): **5,5**
RESERVATÓRIO DE CÁPSULAS USADAS: **60**
TORNEIRAS DE VAPOR: **1**
POTÊNCIA (W): **3200**

máquinas de café profissionais

M23 UP

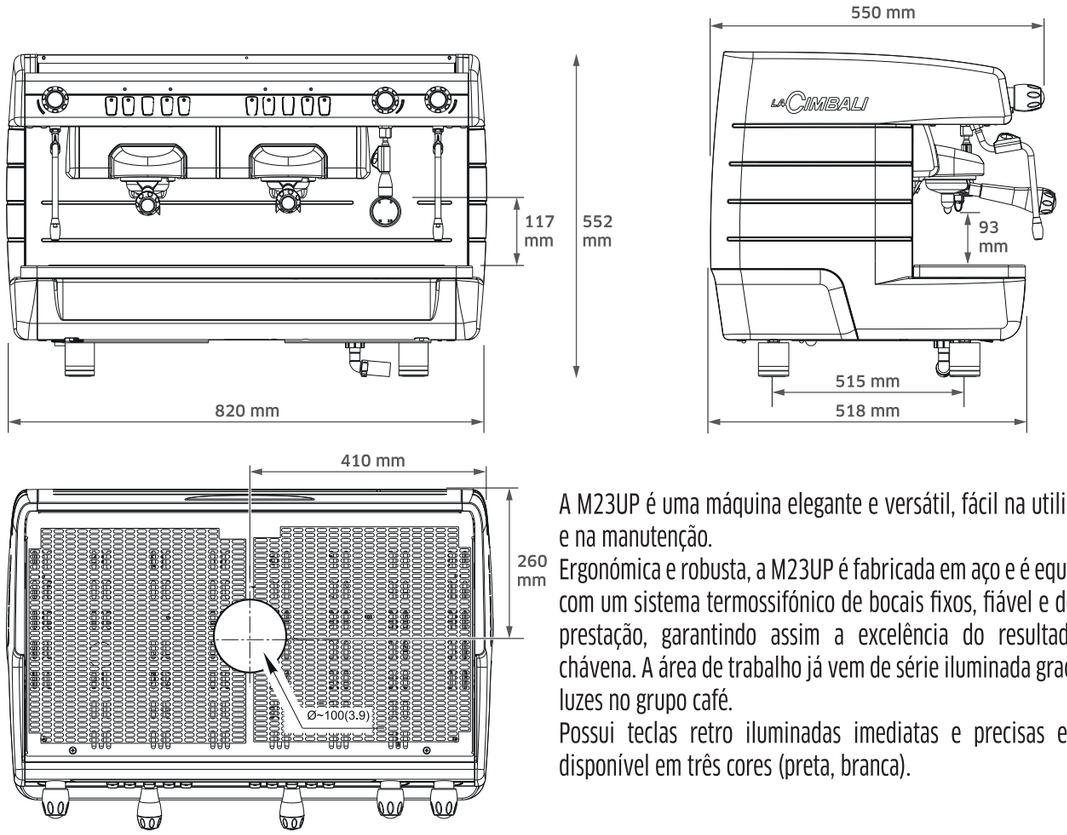

A M23UP é uma máquina elegante e versátil, fácil na utilização e na manutenção.
Ergonómica e robusta, a M23UP é fabricada em aço e é equipada com um sistema termossifónico de bocais fixos, fiável e de alta prestação, garantindo assim a excelência do resultado na chávena. A área de trabalho já vem de série iluminada graças as luzes no grupo café.
Possui teclas retro iluminadas imediatas e precisas e está disponível em três cores (preta, branca).

LA CIMBALI

- sistema térmico de excelente prestação e fiabilidade
- robusta e ergonómica
- teclado com LED
- porta-filtros ergonómicos
- instalação e manutenção simples e rápida

DIMENSÕES (mm): **637** x **240** x **275**
CONSUMO ACONSELHADO (Kg/mês): **até 60**
POTÊNCIA (W): **4100 - 4800**
VOLTAGEM (V): **220-240**
FREQUÊNCIA (Hz): **50-60**
TORNEIRAS DE VAPOR: **2**
TORNEIRAS DE ÁGUA: **1**
CALDEIRA (L): **11**
PESO (Kg): **63**

CÓDIGOS: **4001805** [BRANCO] | **4001811** [PRETO]

DIAMOND

CÓDIGO [BRANCO]:
4001807

A base para a personalização dos dois conceitos de café Delta é a máquina M23 UP da La Cimbali (ver 4001805 e 4001805).

CONCEITOS: MODELO LA CIMBALI M23 UP

LA CIMBALI

CÓDIGO [PRETO]:
4001809

RUBY

RUBY

DIAMOND

M26 BE

LA CIMBALI

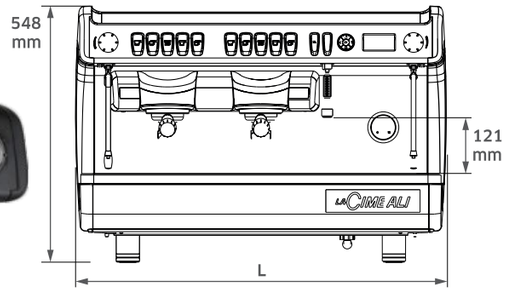

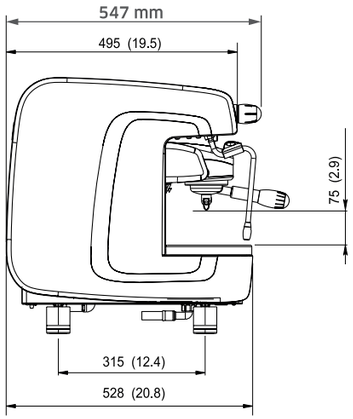

M26 BE - 3 Grupos

PVP: **9120,00 €** | PVG: **3355,00 €** | PPN: **6840,00 €** CÓDIGO: **4001802**

CÓDIGO: **4001801 [2Gr]**

DIMENSÕES (mm): **528** x **794**[L] x **548**
CONSUMO ACONSELHADO (Kg/mês): **até 60**
POTÊNCIA (W): **4200 - 4900**
VOLTAGEM (V): **220-240 | 380-415 3N**

FREQUÊNCIA (Hz): **50-60**
TORNEIRAS DE VAPOR: **2**
TORNEIRAS DE ÁGUA: **1**
CALDEIRA (L): **10**
PESO (Kg): **70**

A M26 é uma máquina versátil fabricada em aço e ABS e está equipada com um sistema térmico LaCimbali que garante um excelente resultado na chávena.
Um design cuidado e ergonómico. Dispõe de um painel de botões eletromecânico, lanças ergonómicas mais longas, um ecrã de serviços e luzes na área de trabalho na versão mais completa SE.

DIMENSÕES (mm): **528** x **994**[L] x **548**
CONSUMO ACONSELHADO (Kg/mês): **até 180**
POTÊNCIA (W): **6200 - 7300**
VOLTAGEM (V): **220-240 | 380-415 3N**

FREQUÊNCIA (Hz): **50-60**
TORNEIRAS DE VAPOR: **2**
TORNEIRAS DE ÁGUA: **1**
CALDEIRA (L): **15**
PESO (Kg): **87**

M26 SE [DIGITAL]

M26 SE - 2 Grupos

PVP: **6780,00 €** | PVG: **3379,00 €** | PPN: **5085,00 €** CÓDIGO: **4001792**

CÓDIGO: **4001790** [3Gr]

M100 ATTIVA

LA CIMBALI

A ergonomia desempenha um papel fundamental na relação entre o barista e a máquina. Com algumas adaptações, conseguimos aperfeiçoar a experiência de utilização da M100 Attiva, melhorando a sua eficiência.

A M100 foi sempre o símbolo do café expresso LaCimbali. Uma máquina capaz de combinar elegância e prestações elevadas de forma natural. Desde sempre. Hoje, a gama M100 foi concebida para reescrever as regras de toda uma categoria e abrir caminho para uma nova geração de máquinas profissionais.

O novo modelo apresenta melhorias no design, sistema térmico, ergonomia e interface (táctil ou com botões), oferecendo ao mesmo tempo diversas possibilidades de personalização. Tudo para melhorar a experiência do barista durante a utilização da nova M100 Attiva e dar-lhe sempre as melhores condições para oferecer óptimas bebidas.

CÓDIGO: 4001813 [2 grupos]

2 GRUPOS

DIMENSÕES (mm): **832** x **567** x **582**
CONSUMO ACONSELHADO (Kg/mês): **até 70**
POTÊNCIA (W): **6000-7000**
VOLTAGEM (V): **220-240** | **380-415 3N**
CALDEIRA (L): **10**
TORNEIRAS DE ÁGUA: **1**
TORNEIRAS DE VAPOR: **2**
PESO (kg): **89**

CÓDIGO: 4001814 [3 grupos]

3 GRUPOS

DIMENSÕES (mm): **1032** x **567** x **582**
CONSUMO ACONSELHADO (Kg/mês): **até 200**
POTÊNCIA (W): **6700-8000**
VOLTAGEM (V): **220-240** | **380-415 3N**
CALDEIRA (L): **15**
TORNEIRAS DE ÁGUA: **1**
TORNEIRAS DE VAPOR: **2**
PESO (kg): **105**

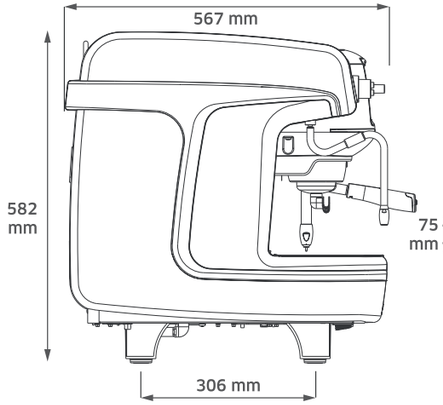

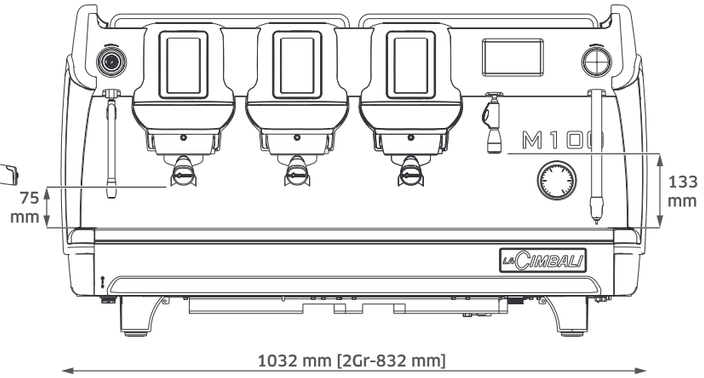

LA CIMBALI

M21 JUNIOR

M21 Junior foi estudada e realizada para quem, mesmo dispondo de espaço limitado, deseje oferecer um serviço de café espresso e cappuccino à altura da melhor tradição italiana.
M21 Junior é uma máquina de um grupo disponivel na versão automatica (M21 Junior DT) e na versão semi-automática (M21 Junior S).

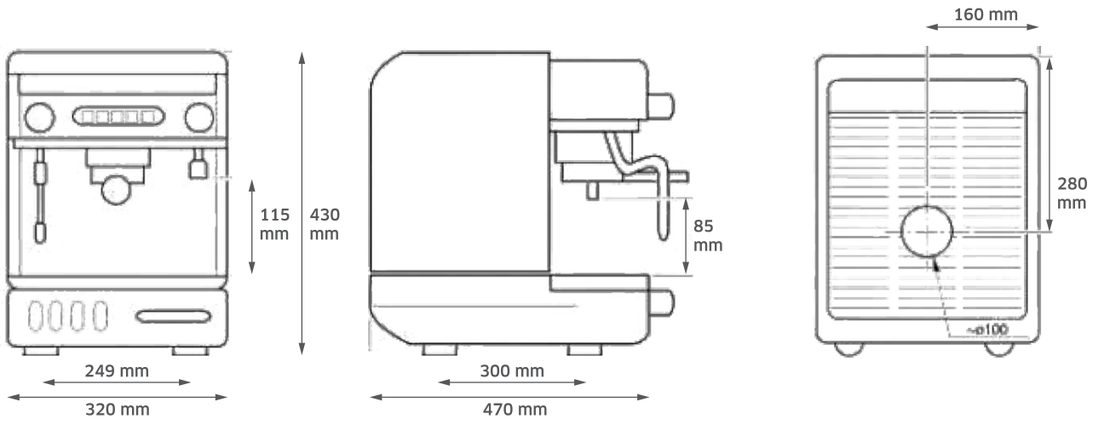

CÓDIGO: **4000797**

A varinha de vapor de alto desempenho garante uma espuma de leite perfeita para cappuccino e latte macchiato.

Novo porta-filtro de latão com bicos micrométricos, fundo plano do copo, superfície lisa do copo e alça anatômica

DIMENSÕES (mm): **320** x **470** x **430**
CONSUMO ACONSELHADO (Kg/mês): **até 25**
TORNEIRAS DE ÁGUA: **1**
TORNEIRAS DE VAPOR: **1**

POTÊNCIA (W): **1900**
VOLTAGEM (V): **220**
CALDEIRA (L): **5,4**
PESO (Kg): **33**

MAYOR

moinhos profissionais

MAYOR RETYRO [MÓ PLANA]

CÓDIGOS: **4000104** [BRANCO] | **4000105** [PRETO]

DIMENSÕES (mm): **593** x **304** x **232**
CONSUMO ACONSELHADO (Kg/mês):
+ 60
POTÊNCIA (W): **800**
VOLTAGEM (V): **220-240**

FREQUÊNCIA (Hz): **50-60**
DIÂMETRO DA MÓ (mm): **75**
CAPACIDADE DA TREMONHA (Kg): **1,4**
RPM: **1400**
PESO (Kg): **13,2**

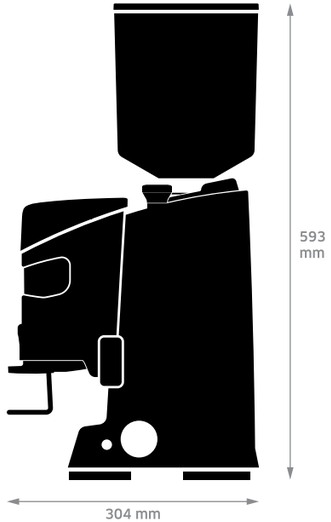

- serviço expedito de moagem
- sistema de regulação micrométrica Stepless
- manutenção simples e rápida
- redutor epicicloidal com baixa rotação do motor
- doseador Rotax em alumínio cromado
- regulação fácil de doses
- selo de alumínio com disco intercambiável
- corpo em aluminio

DIMENSÕES (mm): **593** x **304** x **232**
CONSUMO ACONSELHADO (Kg/mês):
até 40
POTÊNCIA (W): **500**
VOLTAGEM (V): **220-240**

FREQUÊNCIA (Hz): **50-60**
DIÂMETRO DA MÓ (mm): **65**
CAPACIDADE DA TREMONHA (Kg): **1,4**
RPM: **1290**
PESO (Kg): **12,6**

MAYOR RAYA [MÓ PLANA]

CÓDIGOS: **4000100** [BRANCO] | **4000101** [PRETO]

FREQUÊNCIA (Hz): **50-60**
DIÂMETRO DA MÓ (mm): **65**
CAPACIDADE DA TREMONHA (Kg): **1,4**
RPM: **1290**
PESO (Kg): **11,8**

DIMENSÕES (mm): **593** x **264** x **232**
CONSUMO ACONSELHADO (Kg/mês):
até 40
POTÊNCIA (W): **350**
VOLTAGEM (V): **220-240**

MAYOR XEVORA 65 OD [MÓ PLANA]

CÓDIGOS: **4000102** [BRANCO] | **4000103** [PRETO]

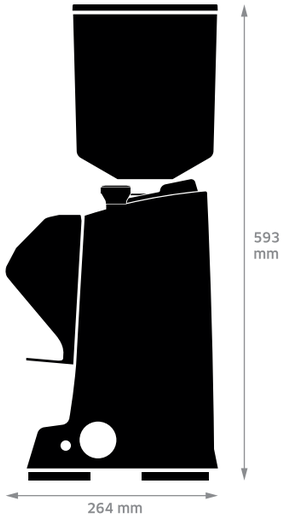

- serviço expedito de moagem
- sistema de regulação micrométrica Stepless
- sistema ACE
- manutenção simples e rápida
- garfo de ajuste versátil "mãos livres"
- sistema de explosão
- electrónica "Especial Barista"
- corpo em aluminio

MAYOR IBERYA 75 OD [MÓ PLANA]

CÓDIGOS: **4000108** [BRANCO] | **4000109** [PRETO]

FREQUÊNCIA (Hz): **50-60**
DIÂMETRO DA MÓ (mm): **75**
CAPACIDADE DA TREMONHA (Kg): **1,4**
RPM: **1400**
PESO (Kg): **13,2**

DIMENSÕES (mm): **593** x **264** x **232**
CONSUMO ACONSELHADO (Kg/mês):
+ 60
POTÊNCIA (W): **800**
VOLTAGEM (V): **220-240**

MAYOR CAYA OD [MÓ CÓNICA]

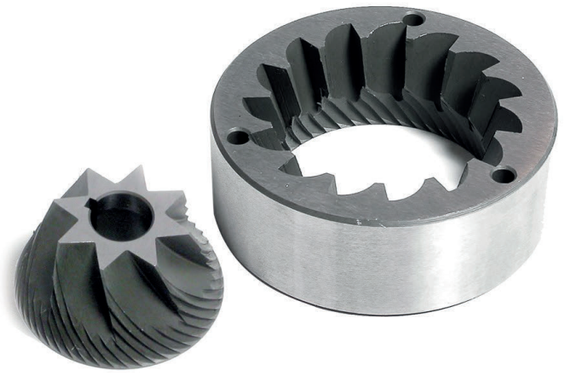

CÓDIGOS: **4000106** [BRANCO] | **4000107** [PRETO]

TOP GRINDER [acessório]

CÓD. PLATINUM: 4000115

CÓD. DIAMOND: 4000116

CÓD. BELLISSIMO: 4000117

CÓD. GOLD: 4000118

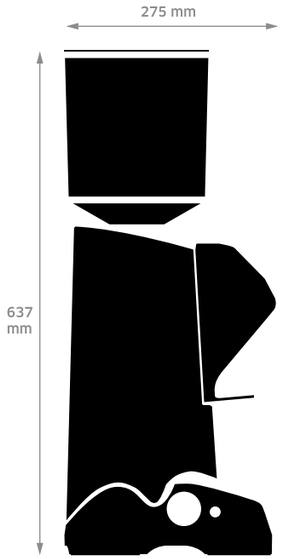

Os nossos moinhos MAYOR oferecem as qualidades de moagem de gão de café essenciais à extracção de um expresso perfeito. A nossa gama abarca diferentes graus de utilização de acordo com as necessidades de cada cliente.
Cada um destes equipamentos complementa as nossas máquinas de café expresso, também disponíveis neste catálogo.
O acessório Top Grinder poderá ser acoplado à tremonha como suporte publicitário, identificando os diferentes conceitos: PLATINUM, DIAMOND, BELLISSIMO e GOLD.

DIMENSÕES (mm): **637** x **240** x **275**
CONSUMO ACONSELHADO (Kg/mês): **+ 60**
POTÊNCIA (W): **850**
VOLTAGEM (V): **220-240**
FREQUÊNCIA (Hz): **50-60**
DIÂMETRO DA MÓ (mm): **68**
CAPACIDADE DA TREMONHA (Kg): **1,4**
RPM: **335**
PESO (Kg): **16**

Sistema ACE
Sistema de Regulação Micrométrica Contínua (Eureka)
Manutenção "High Speed" Maintenance
Tecnologia silencionsa
Ecrã digital (2 doses + continuo)
Garfo universal "mãos livres" revestido de borracha

DIMENSÕES (mm): **350** x **120** x **180**
CPOTÊNCIA (W): **310**
PRODUÇÃO (g/s): **0,9 - 1,5 expresso**
RPM: **1350**
MÓ (mm): **55** (diâmetro)
CAPACIDADE DA TREMONHA (gr): **300**
PESO (Kg): **5,6**

MAYOR MATRYZ

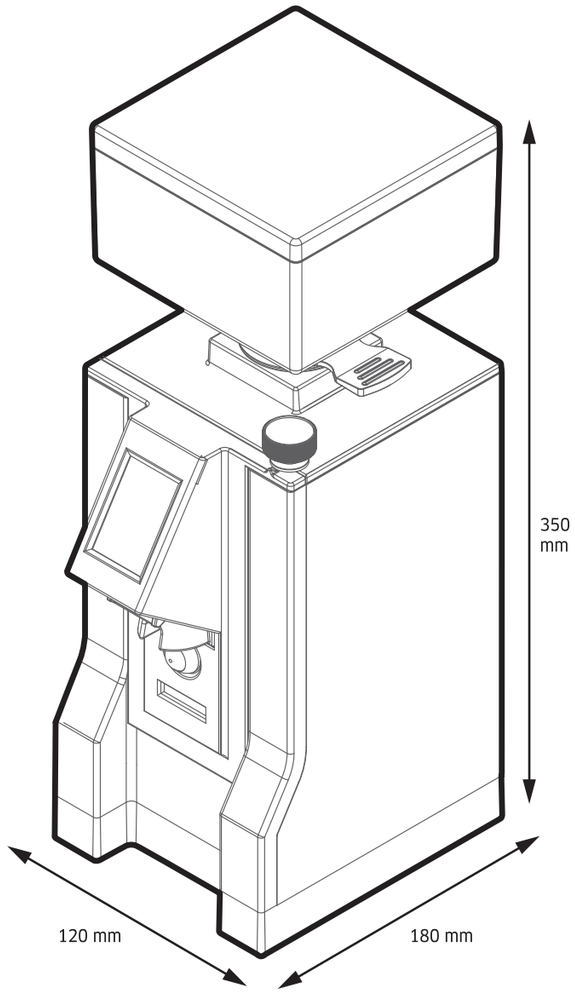

CÓDIGOS: **4001096** [BRANCO] | **4001095** [PRETO]

moinhos profissionais

7/S A

LA CIMBALI

CÓDIGO: **4000092**

DIMENSÕES (mm): **640** x **470** x **260**
CONSUMO ACONSELHADO (Kg/mês): **até 30**
POTÊNCIA (W): **300** | VOLTAGEM (V): **220-240**
FREQUÊNCIA (Hz): **50-60** | PRODUÇÃO (g/s): **2,3**
DIÂMETRO DA MÓ (mm): **64**
CAPACIDADE DA TREMONHA (Kg): **2**
RPM: **1350** | PESO (Kg): **15**

. mó plana
. corpo em aluminio

MAGNUM SILVER

LA CIMBALI

CÓDIGO: **4000063**

DIMENSÕES (mm): **620** x **400** x **220**
CONSUMO ACONSELHADO (Kg/mês): **até 60**
POTÊNCIA (W): **350** | VOLTAGEM (V): **220-240**
FREQUÊNCIA (Hz): **50-60** | PRODUÇÃO (g/s): **3,3**
DIÂMETRO DA MÓ (mm): **75**
CAPACIDADE DA TREMONHA (Kg): **1,6**
RPM: **900** | PESO (Kg): **15**

. mó plana
. corpo em aluminio

MAGNUM ON DEMAND

LA CIMBALI

. gramagem de doses simples e duplas é independente e consistente

. ecrã táctil para uma programação e utilização fácil e intuitiva

. três configurações:
dose única
dose dupla
moagem contínua

CÓDIGO: **4000068**

DIMENSÕES (mm): **620** x **400** x **220**
CONSUMO ACONSELHADO (Kg/mês): **até 30**
POTÊNCIA (W): **300** | VOLTAGEM (V): **220-240**
FREQUÊNCIA (Hz): **50-60** | PRODUÇÃO (g/s): **4**
DIÂMETRO DA MÓ (mm): **64**
CAPACIDADE DA TREMONHA (Kg): **1,6**
RPM: **1450** | PESO (Kg): **15**

. mó plana
. corpo em aluminio
. sem carga eletrostática
. limpeza rápida e simples
. dosagem centrada no porta-filtro
. garfo ajustável em altura

ELECTIVE

LA CIMBALI

USB-Port
Autotamper
Bluetooth
PGS

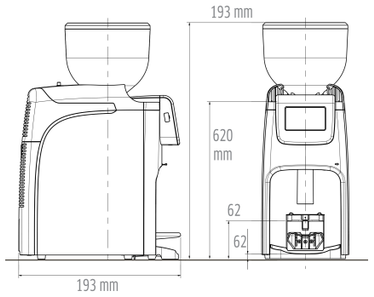

CÓDIGO: **4000097**

DIMENSÕES (mm): **580** x **400** x **215**
CONSUMO ACONSELHADO (Kg/mês): **até 60**
POTÊNCIA (W): **320** | VOLTAGEM (V): **220-240**
FREQUÊNCIA (Hz): **50-60** | PRODUÇÃO (g/s): **3,5 - 4,1**
DIÂMETRO DA MÓ (mm): **64**
CAPACIDADE DA TREMONHA (Kg): **1,5 - 1,7**
RPM: **1450** | PESO (Kg): **19**

- LCD 4.3" táctil
- motor com inversor
- PGS
- mó plana com "Red Speed"
- selagem automática
- design inovador

E65S

MAHLKÖNIG

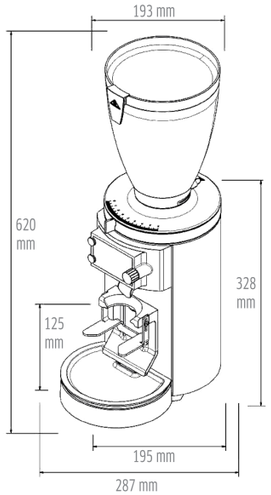

CÓDIGO: **4001068**

DIMENSÕES (mm): **620** x **287** x **195**
CONSUMO ACONSELHADO (Kg/mês): **até 60**
POTÊNCIA (W): **400** | **510** | **580** | VOLTAGEM (V): **220-240**
FREQUÊNCIA (Hz): **50-60** | PRODUÇÃO (g/s): **4 - 7**
DIÂMETRO DA MÓ (mm): **65**
CAPACIDADE DA TREMONHA (Kg): **1,2**
RPM: **1450** | PESO (Kg): **12,7**

- menu de ícones inovador e intuitivo
- até 6 receitas programáveis
- botão multifuncional de apertar e girar
- moagem silenciosa, fácil e com uma mão
- mecanismo de travamento independente
- universalidade: bico ajustável/removível

DROGHERIA MCD4

EUREKA 1920

CÓDIGO: **4001076**

DIMENSÕES (mm): **645** x **267** x **184**
CONSUMO ACONSELHADO (Kg/mês): **até 30**
POTÊNCIA (W): **450** | **750** | VOLTAGEM (V): **220-240**
PRODUÇÃO (g/s): **3,5 - 4,5** | **6 - 8** | **10 - 13**
DIÂMETROS DA MÓ (mm): **65** | **75** | **85**
CAPACIDADE DA TREMONHA (Kg): **1**
RPM: **1290** | **1430** | PESO (Kg): **14**

- regulação micrométrica "Stepless"
- corpo e base em aluminio
- fácil configuração
- limpeza rápida e simples
- multiusos
- novo canal de café com porta-saco

MAYOR

super automáticas

MAYOR F09

- sistema de aquecimento nativo com capacidade para 16 gr
- ecrã táctil de 4.3”
- produção recomendada: 70 h - 100/dia

- entrada superior para descafeinado
- moinho duplo com mós planas cerâmicas
- espuma de alta temperatura (60º-70º)
- 9 opções de moagem

CÓDIGO: **4001203**

POTÊNCIA (W): **1500**
SAÍDA DE ÁGUA QUENTE (L/h): **32**
VOLTAGEM (V): **220-240**
FREQUÊNCIA (Hz): **50-60**
PESO (Kg): **15**

DIMENSÕES (mm): **580** x **300** x **500**
CAP. TREMONHA DE GRÃO (gr): **2** x **1200**
RESERVATÓRIO DE ÁGUA (L): **2/8**
CAP. CONTENTOR BORRAS DE CAFÉ: **70**
SELECÇÕES: **8**

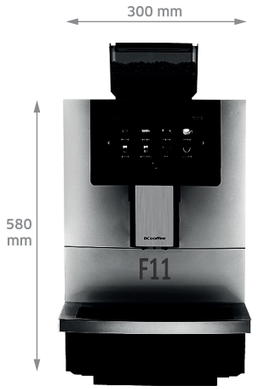

POTÊNCIA (W): **1500**
SAÍDA DE ÁGUA QUENTE (L/h): **32**
VOLTAGEM (V): **220-240**
FREQUÊNCIA (Hz): **50-60**
PESO (Kg): **15,5**

DIMENSÕES (mm): **580** x **300** x **500**
CAP. TREMONHA DE GRÃO (gr): **2** x **1200**
RESERVATÓRIO DE ÁGUA (L): **2/8**
CAP. CONTENTOR BORRAS DE CAFÉ: **70**
SELECÇÕES: **24**

MAYOR F11 PLUS-S

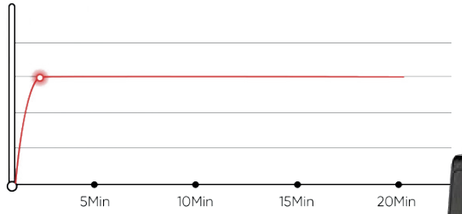

- pré-aquecimento eficiente

- ecrã táctil de 7.0”
- produção recomendada: 70 h - 100/dia
- reservatório externo de leite fresco

CÓDIGO: **4001050**

POTÊNCIA (W): **3400 - 3800**
SAÍDA DE ÁGUA QUENTE (L/h): **2**
VOLTAGEM (V): **220-240**
FREQUÊNCIA (Hz): **50-60**
PESO (Kg): **37**

DIMENSÕES (mm): **830** x **340** x **540**
CAP. TREMONHA DE GRÃO (gr): **2** x **1200**
RESERVATÓRIO DE ÁGUA (L): **4**
CAP. CONTENTOR BORRAS DE CAFÉ: **100**
SELECÇÕES: **24**

MAYOR F2-H

. aquecedor metálico com capacidade para 21 gr
. reservatório externo de leite fresco
. caldeira dupla

CÓDIGO: **4001200**

. entrada superior para descafeinado
. moinho duplo com mós planas cerâmicas
. espuma de alta temperatura (60º-70º)
. ecrã táctil de 10.1"
. 9 opções de moagem

MAYOR F2-PLUS

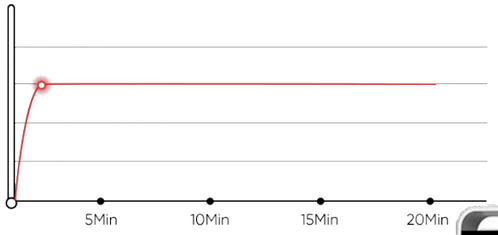

. pré-aquecimento eficiente

. 2 solúveis + reservatório externo leite fresco
. produção recomendada:
120 h - 300/dia

CÓDIGO: **4001051**

POTÊNCIA (W): **3400 - 3800**
SAÍDA DE ÁGUA QUENTE (L/h): **32**
VOLTAGEM (V): **220-240**
FREQUÊNCIA (Hz): **50-60**
PESO (Kg): **45**

DIMENSÕES (mm): **830** x **340** x **540**
CAP. TREMONHA DE GRÃO (gr): **2** x **1200**
RESERVATÓRIO SOLÚVEIS (L): **2** x **1200**
RESERVATÓRIO DE ÁGUA (L): **4**
CAP. CONTENTOR BORRAS DE CAFÉ: **100**

POTÊNCIA (W): **70**
VOLTAGEM (V): **220-240**
FREQUÊNCIA (Hz): **50-60**

DIMENSÕES (mm): **285** x **510** x **470**
TEMPERATURA (ºC): **2-6**
CAPACIDADE ÚTIL (L): **~10**
PESO (Kg): **14**

REFRIGERADOR DE LEITE MAYOR

CÓDIGO: **4001202**

AQUECEDOR DE CHÁVENAS MAYOR MC-30C

CÓDIGO: **4001206**

POTÊNCIA (W): **120**
VOLTAGEM (V): **220-240**
FREQUÊNCIA (Hz): **50-60**

DIMENSÕES (mm): **310** x **470** x **430**
PESO (Kg): **17**

super automáticas

KORO PRIME EXPRESS

NECTA

. moedeiro não incluido
. com ligação à rede

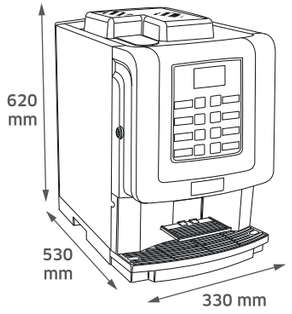

CÓDIGO: **4000882**

DIMENSÕES (mm): **620** x **330** x **530**
Nº DE SELECÇÕES: **7** + **1** (água quente)
POTÊNCIA (W): **2030**
FREQUÊNCIA (Hz): **50-60** | VOLTAGEM (V): **220-240**
CALDEIRA (L): **0,3** | Nº DE CHÁVENAS POR HORA: **80**
DEPÓSITOS: **2** | PESO (Kg): **28**

A atenção aos detalhes, o design requintado, a iluminação perfeita e o desempenho inigualável fazem da Koro Prime a parte essencial para o coffee break perfeito. A Koro Prime foi concebida com linhas suaves e modernas e fabricada com um equilíbrio perfeito de materiais. A elegante luz ambiente ilumina a frente e as laterais e um grande visor permite gerir imagens e texto. O painel de seleção táctil com iluminação traseira completa o visual desta moderna e perfeita máquina de café: logo no primeiro olhar se percebe que a Koro Prime é uma máquina elegante que embeleza qualquer ambiente.

KREA PRIME + 3 INSTANT

NECTA

. moedeiro
não incluido

CÓDIGO: **4000460**

DIMENSÕES (mm): **750** x **410** x **574**
QUANTIDADE EM SOLÚVEIS (Kg): **0,7 leite + 1,5 chocolate**
Nº DE CHÁVENAS POR HORA: **100**
POTÊNCIA (W): **1950** | Nº DE SELECÇÕES: **10**
FREQUÊNCIA (Hz): **50-60** | VOLTAGEM (V): **220-240**
DEPÓSITOS: **4** (1 de grão + 3 de solúveis) | PESO (Kg): **41**

Deixe-se conquistar pela Krea Prime, a mais elegante e recente aquisição super automática da família Horeca da Necta. Com o seu design atraente, luz decorativa, molduras cromadas, superfícies pretas brilhantes e o desempenho incomparável fazem da Krea Prime a melhor solução para o seu coffee break.
O teclado retroiluminado e o visor elegante tornam o processo de seleção de bebidas fácil e intuitivo, enquanto a nova eletrônica de última geração permite que os operadores personalizem as receitas rapidamente e programem a máquina com facilidade.

KALEA PLUS

NECTA

. moedeiro
não incluido

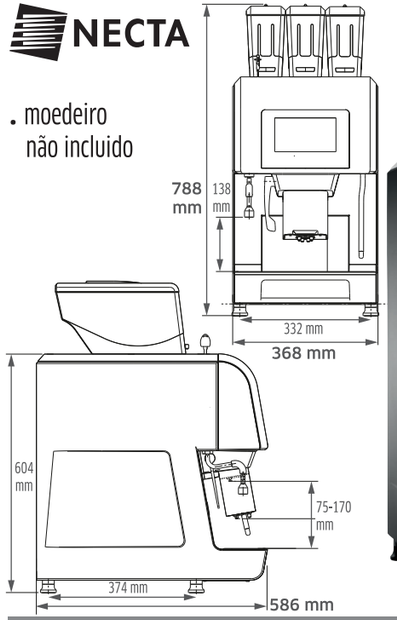

CÓDIGO: **4000612**

DIMENSÕES (mm): **788** x **368** x **586**
Nº DE SELECÇÕES: **10**
POTÊNCIA (W): **3100**
FREQUÊNCIA (Hz): **50-60** | VOLTAGEM (V): **220-240**
CALDEIRA (cc): **1800** | Nº DE CHÁVENAS POR HORA: **90**
DEPÓSITOS: **3** | PESO (Kg): **47**

Basta um simples toque e qualquer pessoa pode tomar uma bebida de alta qualidade com a Kalea Plus. A Kalea Plus usa tecnologia avançada em conjunto com a herança do café espresso, sabor e cultura italianos. O excelente rendimento e a velocidade satisfazem mesmo os clientes mais exigentes. A Kalea Plus permite a criação de um menu de café pessoal personalizado: um prazer e encantos únicos, um gole a seguir ao outro.

PRONTOBAR TOUCH

nuova SIMONELLI

. moedeiro não incluido

CÓDIGO: **4000476**

DIMENSÕES (mm): **622** x **326** x **520**
QUANTIDADE EM SOLÚVEIS (Kg):
0,8 leite + 1,5 chocolate
POTÊNCIA (W): **2800**
VOLTAGEM (V): **220-240**

FREQUÊNCIA (Hz): **50-60**
Nº DE CHÁVENAS POR HORA: **140**
DEPÓSITOS: **2**
Nº DE SELECÇÕES: **8**
PESO (Kg): **45**

DIMENSÕES (mm): **762** x **370** x **620**
CONSUMO ACONSELHADO (Kg/mês):
até ??
POTÊNCIA (W): **????**
VOLTAGEM (V): **220-240 1N**

FREQUÊNCIA (Hz): **50-60**
Nº DE CHÁVENAS POR HORA: **200**
CAPACIDADE DA TREMONHA (Kg): **??**
DEPÓSITOS: **3** (2 de grão + 1 de solúveis)
PESO (Kg): **79**

S30 CS10

LA CIMBALI

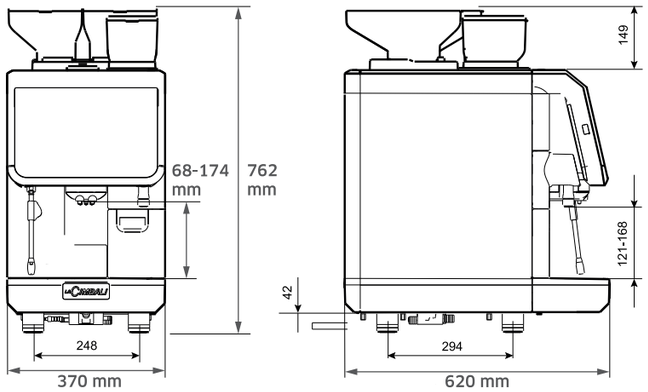

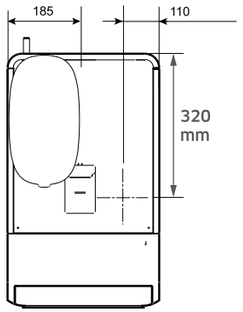

. moedeiro não incluido

A S30 é a máquina ideal para negócios de média dimensão.
Tecnologia exclusiva de leite montado (creme) frio que expande o já extenso menu de receitas.
Até 300 chávenas por dia.

CÓDIGO: **4000843**

laRhea

DEPÓSITOS: **3** (1 de grão + 2 de solúveis)
Nº DE CHÁVENAS POR HORA: **120**
Nº DE SELECÇÕES: **12**
PESO (Kg): **38**

DIMENSÕES (mm): **666** x **422** x **585**
CALDEIRA (ml): **800**
POTÊNCIA (W): **2100**
VOLTAGEM (V): **220-240**
FREQUÊNCIA (Hz): **50-60**

BL GRANDE VHO E4 R2

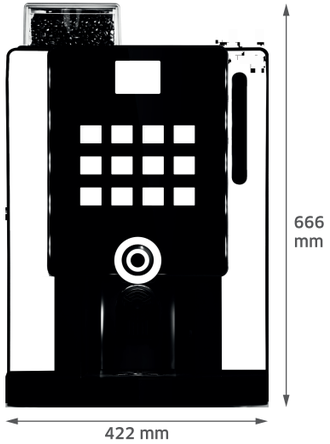

. sensor de copo opcional

CÓDIGOS: **4001794**

Elegante, inteligente, vivo com luzes, uma gama completa de máquinas de mesa para cada local e necessidade.
A Business Line apresenta desempenho aprimorado e um design elegante que se enquadra até mesmo nos ambientes mais elegantes.

BL GRANDE I4 R3

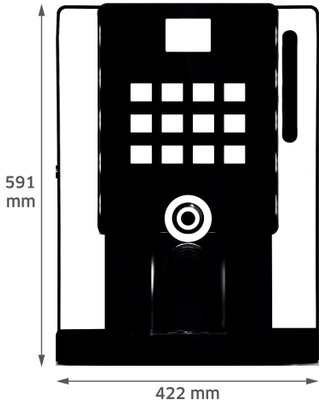

CÓDIGOS: **4001793**

DEPÓSITOS: **4** (3 de grão + 1 de solúveis)
Nº DE CHÁVENAS POR HORA: **120**
Nº DE SELECÇÕES: **12**
CALDEIRA (ml): **400**
PESO (Kg): **33**

DIMENSÕES (mm): **591** x **422** x **585**
POTÊNCIA (W): **1700**
VOLTAGEM (V): **220-240**
FREQUÊNCIA (Hz): **50-60**

DEPÓSITOS: **8**
Nº DE CHÁVENAS POR HORA: **120**
Nº DE SELECÇÕES: **12**
PESO (Kg): **33**

DIMENSÕES (mm): **666** x **422** x **585**
CALDEIRA (ml): **800**
POTÊNCIA (W): **3000**
VOLTAGEM (V): **220-240**
FREQUÊNCIA (Hz): **50-60**

V+ GRANDE PREMIUM

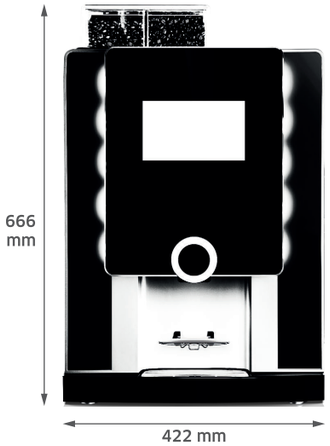

. com água quente directa

Todas as vantagens da “grande premium” com a adição de um tremonha transparente que comporta dois diferentes tipos de gão de café.

CÓDIGOS: **4001820**

laRhea

Variplus, que dá nome à nova linha, é um conjunto de três tecnologias integradas projetadas para coordenar e calibrar as diversas variáveis na produção de café – pressão de infusão, quantidade de café, temperatura da água, granulometria e extracção.
Num verdadeiro café italiano, há um profissional treinado que regula esses fatores, afinando-os com o seu conhecimento que vem com anos de experiência. O grande desafio no serviço automatizado de café sempre foi reproduzir essa experiência mecanicamente.
A linha variplus é a mais recente evolução da filosofia de flexibilidade da Rheavendors.
Integramos tecnologias versáteis para se adaptar às preferências do mercado local.

EC E3 R1

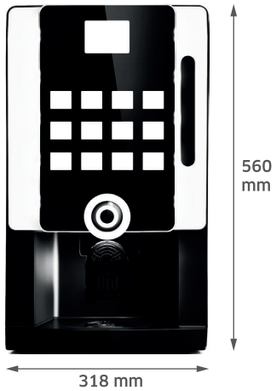

CÓDIGOS: **4001799**

DEPÓSITOS: **3**
Nº DE CHÁVENAS POR HORA: **120**
Nº DE SELECÇÕES: **12**
CALDEIRA (ml): **400**

DIMENSÕES (mm): **560** x **318** x **537**
POTÊNCIA (W): **1600**
VOLTAGEM (V): **220-240**
FREQUÊNCIA (Hz): **50-60**

GRANDEZZA

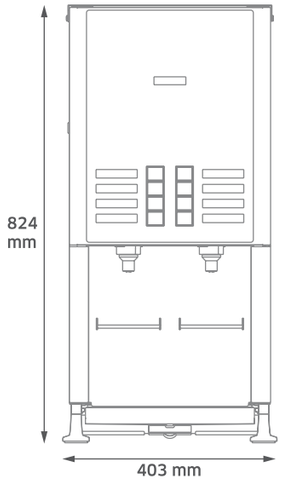

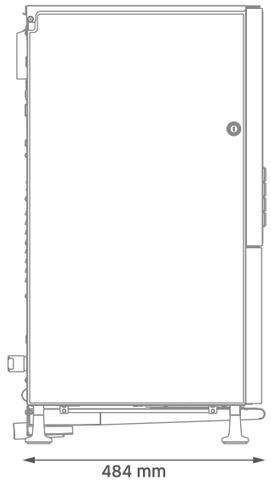

DIMENSÕES (mm): **824** x **403** x **484**
POTÊNCIA (W): **3200-6200**
VOLTAGEM (V): **220-240** | **380 + N**
DEPÓSITOS: **6**
CALDEIRA (L): **10**
Nº DE SELECÇÕES: **8**
PESO (Kg): **49**

. moedeiro não incluido

CÓDIGO: **4001684**

laRhea

Base de apoio para as máquinas LaRhea, com o tampo adaptado a cada modelo.

UNIBASE [ACESSÓRIO]

CÓDIGO: **4001696**

solúveis e concentrados

KORO INSTANT MAX

NECTA

A atenção aos detalhes, o design requintado, a iluminação perfeita e o desempenho inigualável fazem da Koro Prime a parte essencial para o coffee break perfeito. A Koro Prime foi concebida com linhas suaves e modernas e fabricada com um equilíbrio perfeito de materiais. A elegante luz ambiente ilumina a frente e as laterais e um grande visor permite gerir imagens e texto. O painel de seleção táctil com iluminação traseira completa o visual desta moderna e perfeita máquina de café: logo no primeiro olhar se percebe que a Koro Prime é uma máquina elegante que embeleza qualquer ambiente.

DIMENSÕES (mm):
610 x 330 x 530
Nº DE DEPÓSITOS:
3
Nº DE SELEÇÕES:
8
POTÊNCIA (W):
2400
VOLTAGEM (V):
220-240
FREQUÊNCIA (Hz):
50-60
PESO (Kg):
28

CÓDIGO: **4000603**

GAIA 3S

i Pilot

- unidade de extracção de café de alta qualidade
- sistema de aquecimento avançado
- três contentores (alta capacidade) de pó instantâneo de 1,5 kg
- opções instantâneas de produtos
- sistema de auto-limpeza

DIMENSÕES (mm):
670 x 300 x 465
POTÊNCIA (W):
1800
VOLTAGEM (V):
220-240
FREQUÊNCIA (Hz):
50-60
PESO (Kg):
20

CÓDIGO: **4000485**

MUNDO BASIC INSTANT

ETNA

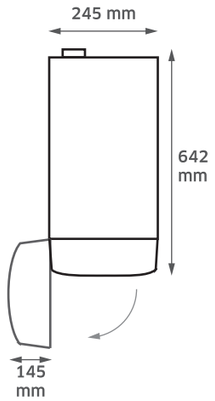

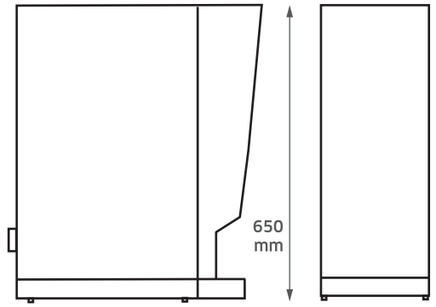

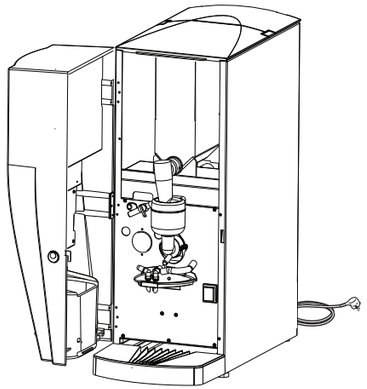

DIMENSÕES (mm):
650 x 245 x 545
Nº de CHÁVENAS POR HORA:
240

CÓDIGO: **4000414**

RIVERO 12

BRAVILOR BONAMAT

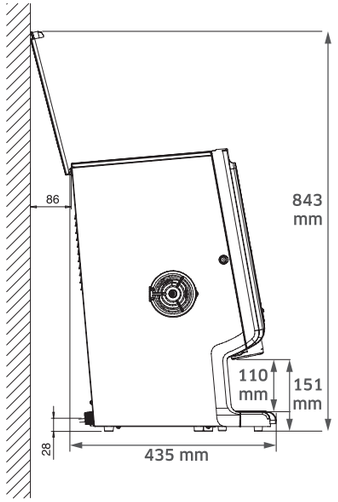

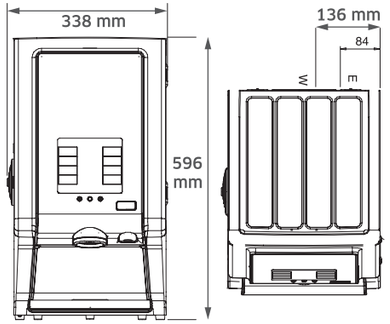

DIMENSÕES (mm):
338 x 435 x 596
CAPACIDADE DE DEPÓSITO (L):
1 x 1,5
CAPACIDADE INSTANTÂNEA (L):
2 x 1,3
POTÊNCIA (W):
2230
VOLTAGEM (V):
230
FREQUÊNCIA (Hz):
50-60

CÓDIGO: **4000465**

FK12

KAFFEE OK KONZEPTE

Oferece capacidade para um sistema bag-in-box (BiB) de até 2 litros e 2 recipientes para produtos em pó de até 1 kg cada (leite e chocolate). Um BiB de 2 litros produz cerca de 60 litros de café.
Responde aos requisitos do usuário para preparação rápida e café de alta qualidade. A máquina FK12 oferece uma variedade de especialidades de café - botões de seleção programáveis individualmente. Além de café e expresso, café crème, cappuccino e bebidas à base de chocolate podem ser preparados em questão de segundos - sempre frescos, sempre disponíveis e deliciosos.

DIMENSÕES (mm):
665 x 320 x 550
Nº DE SELECÇÕES:
12
CAPACIDADE DA CALDEIRA (L):
10
CAPACIDADE DO DEPÓSITO (L):
2
LITROS DE CAFÉ POR MINUTO:
6
VOLTAGEM (V):
220-240
FREQUÊNCIA (Hz):
50-60
PESO (Kg):
32

CÓDIGO: **4000410**

LBM32 MEDIUM BASIC

ETNA

Esta máquina versátil serve um expresso, cappuccino ou um latte macchiato feito de grãos moídos na hora com o pressionar de um botão.
A máquina está equipada com um dispensador duplo para café e cappuccino, o que poupa tempo. Além disso, o ponto de distribuição de água quente separado garantirá que nunca tenham haja uma gota de café na água quente.

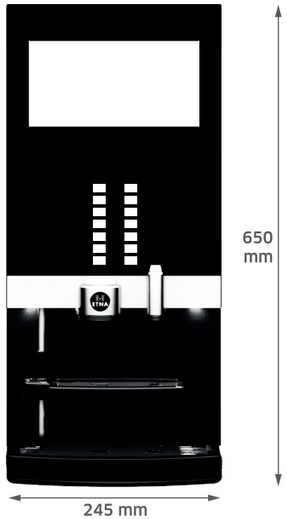

DIMENSÕES (mm):
650 x 245 x 545
Nº DE CHÁVENAS POR HORA:
240
Nº DE SELECÇÕES:
10

CÓDIGO: **4000413**

semi profissionais

ROYAL BLACK

Saeco

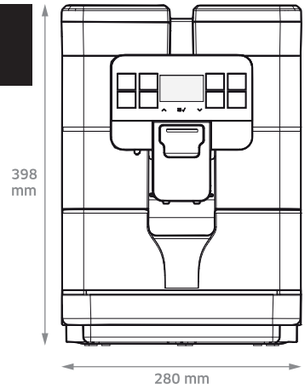

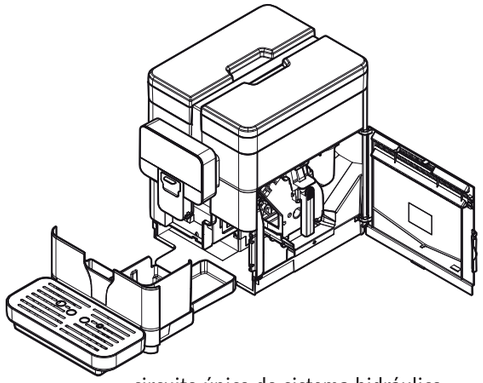

- circuito único do sistema hidráulico
- água quente e vapor independentes
- pré-infusão electrónica
- ajuste para chávenas: 75-160 mm

CÓDIGOS: **4000433**

DIMENSÕES (mm): **280** x **398** x **460**
SERVIÇO (chávenas/hora): **70**
POTÊNCIA (W): **1400**
VOLTAGEM (V): **220-240**

FREQUÊNCIA (Hz): **50-60**
CONTENTOR DE CAFÉ EM GRÃO (gr): **600**
CONTENTOR DE ÁGUA (L): **2,5**
CAPACIDADE BORRAS DE CAFÉ: **18**
PESO (Kg): **10**

DIMENSÕES (mm): **215** x **370** x **429**
SERVIÇO (chávenas/hora): **70**
POTÊNCIA (W): **1850**
VOLTAGEM (V): **220-240** | **120**

FREQUÊNCIA (Hz): **50-60**
CONTENTOR DE CAFÉ EM GRÃO (gr): **500**
CONTENTOR DE ÁGUA (L): **2,5**
CAPACIDADE BORRAS DE CAFÉ: **15**
PESO (Kg): **8**

LIRIKA

Saeco

- lança de vapor (com Pannarello Cappuccinatore) para leite e água quente
- duas chávenas de café em simultâneo
- circuito único
- mó cerâmica

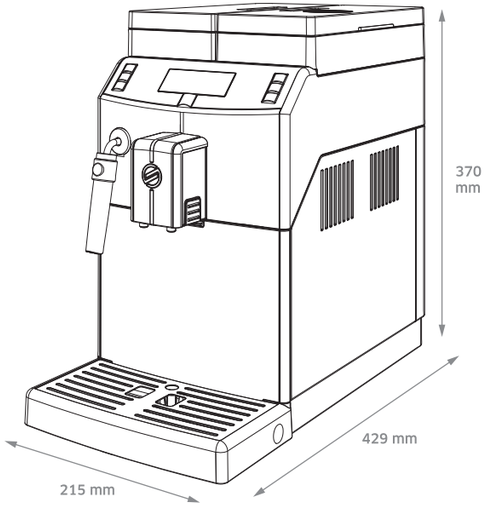

CÓDIGOS: **4000546**

AULIKA EVO FOCUS

Saeco

- circuito duplo do sistema hidráulico (dupla caldeira + dupla bomba)
- moinho de mó cónica em aço
- pré-infusão electrónica
- ajuste para chávenas: 85-105 mm

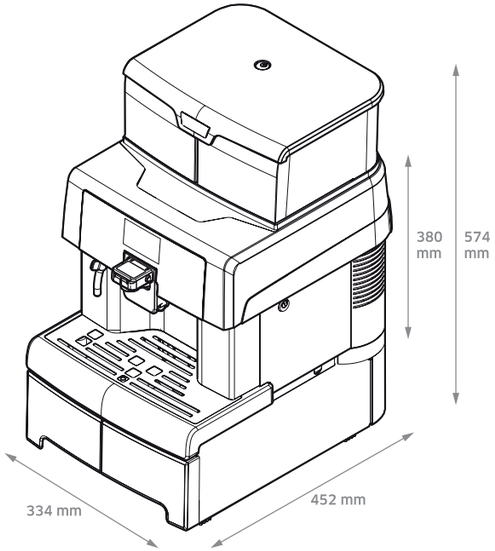

CÓDIGOS: **4000914**

DIMENSÕES (mm): **334** x **380** x **452**
SERVIÇO (chávenas/hora): **70**
POTÊNCIA (W): **1400**
VOLTAGEM (V): **220-240**
FREQUÊNCIA (Hz): **50-60**
CONTENTOR DE CAFÉ EM GRÃO (gr): **500**
CONTENTOR DE ÁGUA (L): **2,5**
CAPACIDADE BORRAS DE CAFÉ: **18**
PESO (Kg): **14**

AULIKA OFFICE

Saeco

CÓDIGOS: **4000916**

DIMENSÕES (mm): **334** x **574** x **452**
SERVIÇO (chávenas/hora): **70**
POTÊNCIA (W): **1400**
VOLTAGEM (V): **220-240**
FREQUÊNCIA (Hz): **50-60**
CONTENTOR DE CAFÉ EM GRÃO (gr): **1000**
CONTENTOR DE ÁGUA (L): **4**
CAPACIDADE BORRAS DE CAFÉ: **40**
PESO (Kg): **22**

AULIKA EVO TOP

Saeco

- compativel com sistema de pagamento
- possibilidade de ligação à rede de água

CÓDIGOS: **4000915**

DIMENSÕES (mm): **334** x **574** x **452**
SERVIÇO (chávenas/hora): **70**
POTÊNCIA (W): **1400**
VOLTAGEM (V): **220-240**
FREQUÊNCIA (Hz): **50-60**
CONTENTOR DE CAFÉ EM GRÃO (gr): **1000**
CONTENTOR DE ÁGUA (L): **4**
CAPACIDADE BORRAS DE CAFÉ: **40**
PESO (Kg): **22**

DOUBLE CAP PLUS

CAPITANI

- sistema de infusão exclusivo
- doses programáveis
- ejecção automática de cápsulas
- possibilidade de inserir filtro de água

CÓDIGOS: **4000263**

Máquina de cápsulas

DIMENSÕES (mm): **430** x **330** x **360**
POTÊNCIA (W): **1000** + **1000**
VOLTAGEM (V): **220-240**

FREQUÊNCIA (Hz): **50-60**
CONTENTOR DE ÁGUA (L): **3**
COMPRIMENTO DO CABO (Mt): **5**
BOMBA ULKA EP4 (BAR): **20**
PESO (Kg): **16**

- termostato electrónico
- tempo de aquecimento: 60''

Máquina de cápsulas

DIMENSÕES (mm): **410** x **340** x **360**
POTÊNCIA (W): **800** + **800**
VOLTAGEM (V): **220-240**

FREQUÊNCIA (Hz): **50-60**
CONTENTOR DE ÁGUA (L): **2**
Nº DEPÓSITOS DE ÁGUA: **2**
BOMBA(BAR): **20**
PESO (Kg): **10,2**

MINI DOUBLE POD

CAPITANI

CÓDIGOS: **4000262**

Máquina de pastilhas

DIMENSÕES (mm): **250** x **180** x **260**
POTÊNCIA (W): **500**
VOLTAGEM (V): **220-240** | **110**

FREQUÊNCIA (Hz): **50-60**
CONTENTOR DE ÁGUA (L): **1**
BOMBA (BAR): **15**
PESO (Kg): **5**

SLOT ARIES

. termoregulação: 95º / 145º RM
. acabamento em aço inox

CÓDIGOS: **4000903**

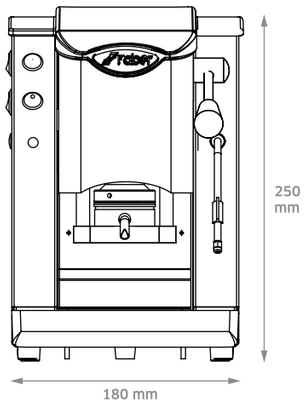

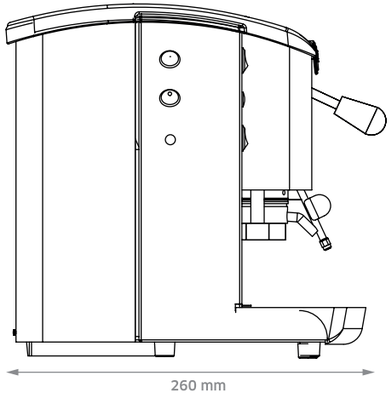

SLOT BASIC

. **OPCIONAL:** prensador em latão

. termoregulação: 95º / 145º RM
. acabamento preto mate

CÓDIGOS: **4000907**

Máquina de pastilhas

DIMENSÕES (mm): **250** x **180** x **260**
POTÊNCIA (W): **500**
VOLTAGEM (V): **220-240** | **110**

FREQUÊNCIA (Hz): **50-60**
CONTENTOR DE ÁGUA (L): **1**
BOMBA (BAR): **15**
PESO (Kg): **5**

familiares

SGL SMARTY

. Ajuste para diferentes alturas de chávena (69-91 mm).

CÓDIGO: **4000676** [MANUAL] CÓDIGO:**4000677** [AUTOMÁTICA]

DIMENSÕES (mm): **112** x **250** x **378**
CONSUMO ACONSELHADO (Kg/mês): **+ 60**
POTÊNCIA (W): **1050**
VOLTAGEM (V): **220-240**
FREQUÊNCIA (Hz): **50-60**

BANDEJA DE RESÍDUOS (L): **0,5**
RESERVATÓRIO DE CÁPSULAS GASTAS: **8**
RESERVATÓRIO (L): **0,8**
PESO (Kg): **3,75**

máquina de cápsulas

DIMENSÕES (mm): **315** x **369** x **445**
POTÊNCIA (W): **1450**
VOLTAGEM (V): **220-240**

RESERVATÓRIO (L): **2**
PESO (Kg): **13**

com reservatório de leite

. Pré-infusão dinâmica e controlo activo de temperatura, para otimização da extração do café.
. 2 opções de espuma de leite: automática para maior comodidade e manual para uma experiência de personalizada.

DE'LONGHI EC 9335.M

. Tecnologia de moagem com sensor para uma textura consistente.
. Dosagem e pressão consistente.
. 6 receitas predefinidas - uma bebida perfeita, em poucos minutos.

CÓDIGO: **4000260**

FREQUÊNCIA (Hz): **50-60**
RESERVATÓRIO DE ÁGUA (L): **1**
PRESSÃO (bar): **15**
PESO (Kg): **4,3**

DIMENSÕES (mm): **343** x **205** x **285**
POTÊNCIA (W): **1100**
VOLTAGEM (V): **220-240**

DE'LONGHI EC 230 BK

. 110 mm de altura máxima para chávenas
. tecnologia de termobloco

CÓDIGO : **4000254**

DE'LONGHI MAGNIFICA S

. moinho silencioso
. 13 programações
. filtro de água

CÓDIGO: **4001104**

FREQUÊNCIA (Hz): **50-60**
RESERVATÓRIO DE BORRAS: **14**
RESERVATÓRIO DE GRÃO (gr): **250**
PRESSÃO (bar): **15**
PESO (Kg): **9**

DIMENSÕES (mm): **430** x **238** x **351**
CONSUMO ACONSELHADO (Kg/mês): **+ 60**
POTÊNCIA (W): **1450**
VOLTAGEM (V): **127** e **220**

RESERVATÓRIO DE ÁGUA (L): **2**
PRESSÃO (bar): **20**
PESO (Kg): **5**

DIMENSÕES (mm): **270** x **380** x **360**
POTÊNCIA (W): **1000**
CONTENTOR DE CÁPSULAS/PASTILHAS USADAS: **15**

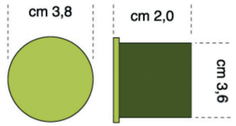

CAPITANI ESPRESSO PLUS

- sistema de infusão exclusivo
- ejecção automática de cápsulas
- água quente do dispensador de café sem o auxílio de cápsulas/pastilhas de limpeza
- electrónica

- função automática de economia de energia
- possibilidade de inserir filtro amaciador de água
- tanque de água removível e aquecido

nota: versão de cápsulas em branco, com código 4001067 e preço sob/consulta

CÓDIGO [PASTILHA-PRETO] : **4001066**

CAPITANI ESPRESSO CAPPUCCINO

nota: este modelo tem versão para cápsulas, com informação e disponibilidade sob consulta

- sistema de infusão exclusivo
- descarga automática de cápsulas
- água quente através do bico de café sem qualquer pastilha instalada
- possibilidade de introduzir um filtro de amaciamento de água
- economia de energia

CÓDIGO [PASTILHA-PRETO]: **4001064**

RESERVATÓRIO DE ÁGUA (L): **2**
PRESSÃO (bar): **20**
PESO (Kg): **3,5**

DIMENSÕES (mm): **220** x **290** x **260**
POTÊNCIA (W): **800 - 1000**
CONTENTOR DE PASTILHAS USADAS: **8/15**

* existe reservatório de 1 L (correspondente à fotografia)

vending

MINISNAKKY

NECTA

A B C D E F G

D

815 KWh/annum

265 L

12°C

DIMENSÕES (mm):
1080 x 580 x 935
Nº DE BANDEJAS:
4
Nº DE SELEÇÕES:
24
POTÊNCIA (W):
250
VOLTAGEM (V):
230
FREQUÊNCIA (Hz):
50
PESO (Kg):
125

CÓDIGO: **4000573**

ORCHESTRA

NECTA

A B C D E F G

D

1198 KWh/annum

565 L

03°C

DIMENSÕES (mm):
1830 x 900 x 790
Nº DE BANDEJAS:
7
Nº DE SELEÇÕES:
10
CAPACIDADE PRODUTO:
+38
PESO (Kg):
300
moedeiro incluído

CÓDIGO: **4000432**

MELODIA

NECTA

A
B
C
D
E
F
G

E

1151 KWh/annum

398 L

12°C

DIMENSÕES (mm):
1700 x 713 x 813
Nº DE BANDEJAS:
6
Nº DE SELEÇÕES:
36
POTÊNCIA (W):
280-420
VOLTAGEM (V):
230
FREQUÊNCIA (Hz):
50
PESO (Kg):
200

CÓDIGO: **4000563**

FESTIVAL

NECTA

A
B
C
D
E
F
G

G

2822 KWh/annum

705 L

03°C

DIMENSÕES (mm):
1830 x 850 x 859
CAPACIDADE PRODUTO:
10
Nº DE SELEÇÕES:
10
VOLTAGEM (V):
230
FREQUÊNCIA (Hz):
50
PESO (Kg):
320
moedeiro incluído

CÓDIGO: **4000483**

TANGO

NECTA

A
B
C
D
E
F
G

567 L

12°C

G

2124 KWh/annum

DIMENSÕES (mm):
1830 x 890 x 793
CAPACIDADE PRODUTO:
10
Nº DE BANDEJAS:
6
Nº DE SELEÇÕES:
44
POTÊNCIA (W):
500
VOLTAGEM (V):
230
FREQUÊNCIA (Hz):
50
PESO (Kg):
270
moedeiro incluído

CÓDIGO: **4000482**

BRIO UP

NECTA

DIMENSÕES (mm):
760 x 540 x 605
ALTURA DA BASE (mm):
1560
POTÊNCIA (W):
1300
Nº DE CONTENTORES:
6
RESERVATÓRIO (L):
1
Nº DE SELEÇÕES:
14
CAPACIDADE DE COPOS:
255
VOLTAGEM (V):
230
FREQUÊNCIA (Hz):
50
PESO (Kg):
65

moedeiro ZA-4 não incluído

CÓDIGO: **4000556**

CONCERTO 1C

NECTA

DIMENSÕES (mm):
1700 x 600 x 750
Nº DE CALDEIRAS:
2
Nº DE SELEÇÕES:
18
POTÊNCIA (W):
2850
VOLTAGEM (V):
230
FREQUÊNCIA (Hz):
50
PESO (Kg):
125

moedeiro ZA-4 não incluído

CÓDIGO: **4000562**

OPERA 1C

NECTA

Excelente relação desempenho/preço. Concentrado de tecnologia com os melhores desempenhos actualmente disponíveis para a gama intermédia de "autónomas" do mercado oferecendo uma ampla variedade e bebidas de óptima qualidade.

DIMENSÕES (mm):
1830 x 600 x 740
Nº DE TAÇAS DE MISTURA:
4
Nº DE CONTENTORES:
9
Nº DE CALDEIRAS:
1
Nº DE SELEÇÕES:
20
CAPACIDADE DE COPOS:
620
VOLTAGEM (V):
230 - 240
FREQUÊNCIA (Hz):
50
PESO (Kg):
130

moedeiro não incluído

CÓDIGO: **4000865**

SOLISTA C5

NECTA

MÓVEL ZANUSSI
(acessório extra)

CÓDIGO: **4000896**
PVP: **430,00€**
PVG: **275,00€**
PPN: **325,00€**

DIMENSÕES (mm): **750** x **410** x **564**
Nº DE CONTENTORES: **6**
Nº DE SELEÇÕES: **10**
POTÊNCIA (W): **1500**
VOLTAGEM (V): **230**
FREQUÊNCIA (Hz): **50**
PESO (Kg): **42**

moedeiro incluído

CÓDIGO: **4000895**

OASI 400

Saeco

DIMENSÕES (mm):
1700 x **595** x **760**
CALDEIRA (cc):
300/600
POTÊNCIA (W):
1450
Nº DE SELEÇÕES:
16
VOLTAGEM (V):
230
FREQUÊNCIA (Hz):
50
PESO (Kg):
122

CÓDIGO: **4000430**

OASI 600

Saeco

DIMENSÕES (mm):
1830 x **595** x **760**
CALDEIRA (cc):
300/600
POTÊNCIA (W):
1450
Nº DE SELEÇÕES:
16
VOLTAGEM (V):
230
FREQUÊNCIA (Hz):
50
PESO (Kg):
128

CÓDIGO: **4000431**

café instantâneo de filtro

COMBI LINE 2x5L

ANIMO

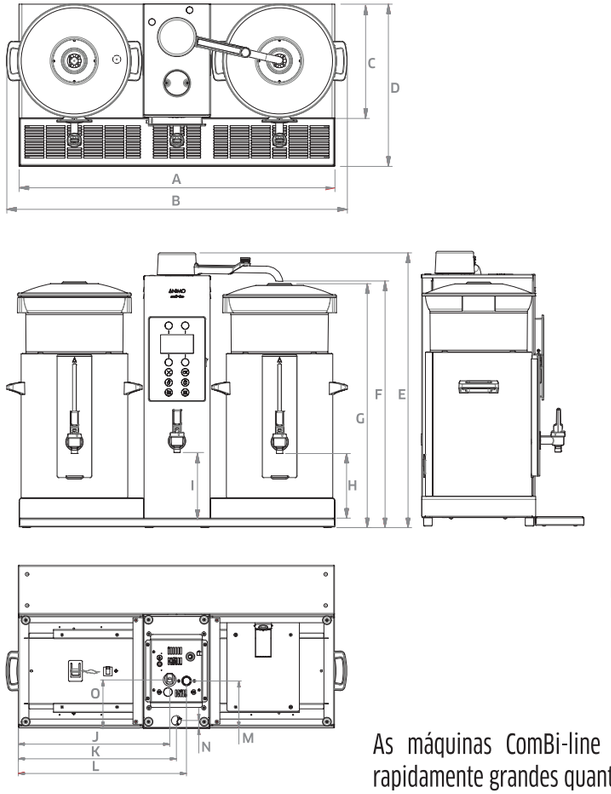

CÓDIGOS: **4000765**

DIMENSÕES (mm): **700** x **815** x **470**
POTÊNCIA (W): **3475**
VOLTAGEM (V): **220-240**
FREQUÊNCIA (Hz): **50-60**

CAPACIDADE POR HORA (L): **30**
DEPÓSITO REGULADOR (L): **5** + **5**
FILTRO DE PAPE (∅): **101** / **317**

O conjunto dos modelos Combi-line é composto por uma unidade de preparação com um ou dois depósitos (5, 10 ou 20 litros). As máquinas ComBi-line são fáceis de utilizar e podem ser colocadas num aparador ou balcão ou utilizadas em conjunto com um carrinho de servir.
As máquinas ComBi-line são fornecidas com (modelos W) ou sem dispensador de água quente na unidade de preparação.

DIMENSÕES (mm): **790** x **980** x **470**
POTÊNCIA (W): **6275**
VOLTAGEM (V): **380-415**
FREQUÊNCIA (Hz): **50-60**

CAPACIDADE POR HORA (L): **60**
DEPÓSITO REGULADOR (L): **10** + **10**
FILTRO DE PAPE (∅): **152** / **457**

COMBI LINE 2x10L

	CB 2x5	CB 2x10
A	769	908
B	815	980
C	327	327
D	470	470
E	700	790
F	616	707
G	611	702
H	185	185
I	185	185
J	365	435
K	384	454
L	414	484
M	137	137
N	23	23
O	140	140

As máquinas ComBi-line conseguem preparar rapidamente grandes quantidades de café fresco.

CÓDIGOS: **4000767**

CAPACIDADE POR HORA (L): **15**
SUPORTE PARA JARROS: **2**
PESO (Kg): **9**

DIMENSÕES (mm): **428** x **360** x **205**
POTÊNCIA (W): **2390**
VOLTAGEM (V): **230**

A	B	C	D	E	F
595 mm	205 mm	410 mm	428 mm	578 mm	360 mm

COFFEE QUEEN QM2

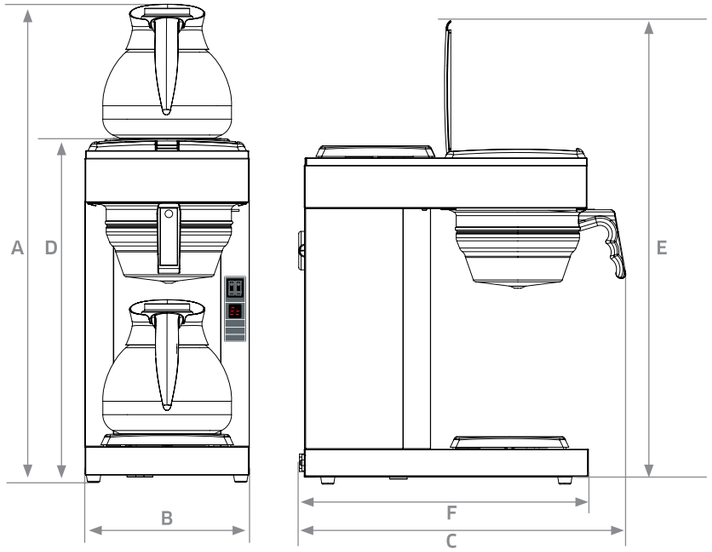

Enchimento manual de água. Incluido: 2 placas de aquecimento, 2 decantadores de vidro e 25 pcs de papel de filtro. As máquinas da série Thermokinetic apresentam uma solução inovadora para controlar a temperatura de acordo com os padrões ECBC. Juntamente com um sistema PID, combinam sofisticamente diferentes sistemas para manter a temperatura estável e o tempo de contacto adequado no contentor com filtro, realizando assim uma taxa de TDS aprimorada e um sabor genuíno e excepcional.

CÓDIGOS: **4001008**

COFFEE QUEEN MEGA GOLD A

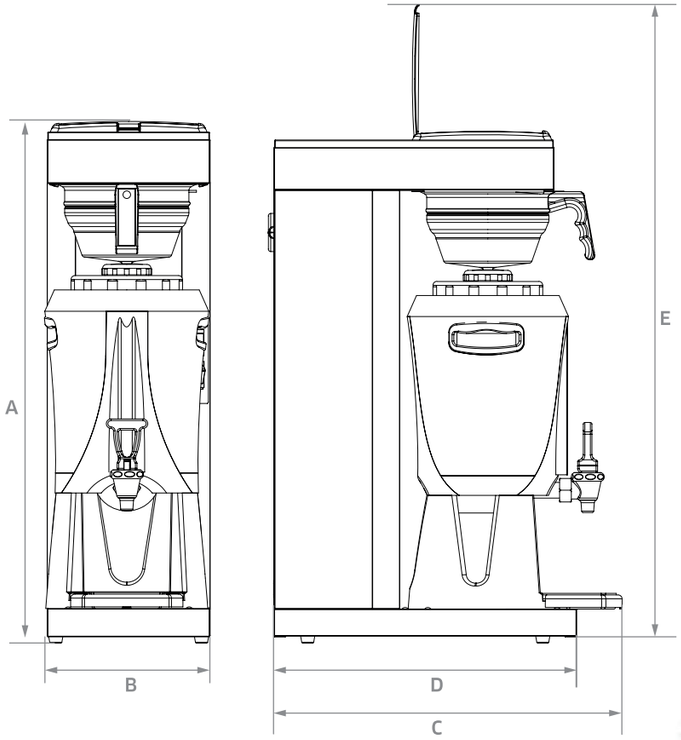

CÓDIGOS: **4000401**

CAPACIDADE POR HORA (L): **19**
CAPACIDADE JARRO AMOVÍVEL (L): **2,5**
PESO (Kg): **12**

DIMENSÕES (mm): **640** x **205** x **390**
POTÊNCIA (W): **2200**
VOLTAGEM (V): **230**

. abasteimento de água automático

A	B	C	D	E
655 mm	205 mm	445 mm	390 mm	806 mm

CAPACIDADE POR HORA (L): **30**
PESO (Kg): **22**

DIMENSÕES (mm): **500** x **610** x **934**
POTÊNCIA (W): **9000**
VOLTAGEM (V): **415**

A	B	C	D	E	F	G
934 mm	610 mm	500 mm	174 mm	410 mm	233 mm	244 mm

COFFEE QUEEN SINGLE TOWER

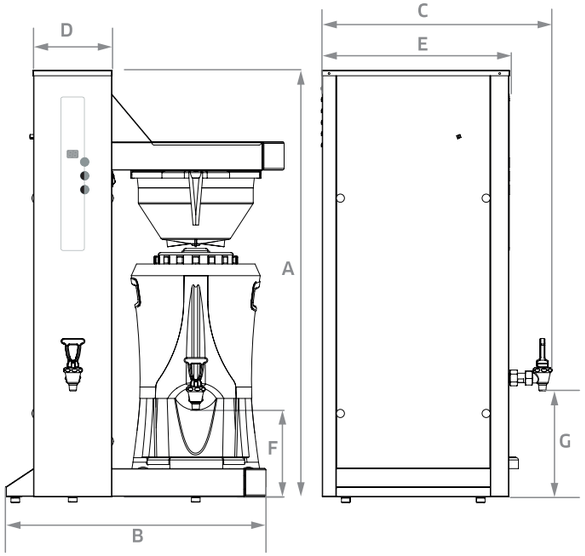

CÓDIGOS: **4000399**

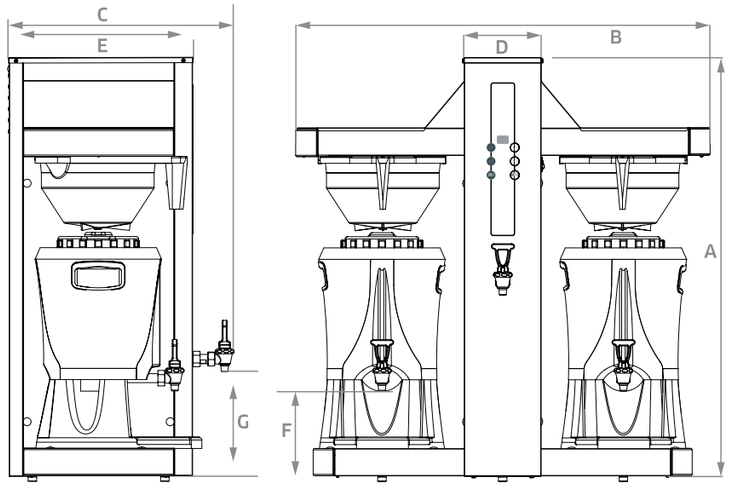

COFFEE QUEEN DOUBLE TOWER

- display digital
- função de meia carga e carga completa - indicador de carga completa
- torneira de água quente de alta capacidade
- aprovada pelo European Coffee Brewing Center (ECBC)

CÓDIGOS: **4000404**

CAPACIDADE POR HORA (L): **60**
PESO (Kg): **30**

DIMENSÕES (mm): **500** x **928** x **934**
POTÊNCIA (W): **9000**
VOLTAGEM (V): **415**

A	B	C	D	E	F	G
934 mm	928 mm	500 mm	174 mm	410 mm	233 mm	244 mm

acessórios

DEPURADOR DE RESINAS AUTOMÁTICO

FILTRO ÁGUA AUT. DVA SOFTENER **ISI** 12V 3/8"

fluidez	1500 l/h
temperatura ambiente	min 4º C - max 35º C
temperatura da água	min 6º C - max 25º C
pressão da água de alimentação	0.2 Mpa Min 2 bar - 0.8 Mpa Max 8 bar
potência	230 V 50/60 Hz
potência absorvida	6 W
conexões da rede de água	3/4'' G [M] - 3/8'' G [M]

- rápido e fácil de programar
- compacto e adequado para instalação em pequenos espaços
- reduzem os custos causados por depósitos de calcário
- reduz a manutenção na máquina à qual fornece água

peso	12 Kg
sal de regeneração	1 Kg
tanque de sal	20 Kg
capacidade cíclica	33,6 m^3 ºf
quantidade de resina	5,5 lt

Os filtros ISI garantem um excelente desempenho (design optimizado).
Regeneração automática da resina nos dias e horas pré-programados.
Com ligações à rede publica simples.

Todos os componentes ISI garantem a máxima eficiência e fácil manutenção.
A grelha dentro da estrutura dilui homogeneamente o sal para garantir uma regeneração mais eficaz.
Os filtros ISI são equipados com um DISPOSITIVO ANTI-DERRAME totalmente integrado no interior, que evita qualquer transbordamento de água do equipamento.

CÓDIGOS: **4001100**

BRITA DEPURADOR

Todas as máquinas de café HORECA têm obrigatoriamente de ser instaladas com o respetivo depurador.

pressão da água:	min 1 bar - max 8 bar
temperatura ambiente:	min 4°C - max 35°C
temperatura da água:	min 6°C - max 25°C
taxa de fluxo máxima:	700 l/h
conector para água da rede:	3/8" G (M) or 3/4" G (M)

8,4 LITROS
DIMENSÕES (mm):
190 x **280** x **500**
PESO (Kg): **1,5**

11,2 LITROS
DIMENSÕES (mm):
180 x **280** x **600**
PESO (Kg): **2**

CÓDIGOS: **4001592** [8 LITROS] | **4001585** [12 LITROS]

FILTRO TECNIDELTA

O sistema de filtragem múltipla remove com eficácia o cloro, metais pesados, sedimentos, ferrugem, coloides, algas e outras substâncias nocivas. Mantém os minerais benéficos e os elementos essenciais na água.Água purificada é água potável. A recarga do filtro tem tecnologia própria e fácil, garantindo o pré-tratamento. É fácil substituir com baixo custo operacional.

COMPOSIÇÃO: tampa reutilizável + recarga
[sulfato de cálcio, carvão activo, KDF e membrana]

- Evita maus odores e sabores (cloro, matérias orgânicas...), extraindo-os de forma correcta;
- Obtém a correcta emulsão dos óleos;
- Obtém um café cremoso e consistente no seu aspecto, com qualidade garantida;
- Fluxo máximo de 5 L por minuto;
- Pressão da entrada de água entre os 0,1 Mpa e os 0,4 Mpa;
- Temperatura da entrada de água entre os 5º C e os 38º C.

DIMENSÕES (mm):
390 x **88** [diâm.]
CAPACIDADE DE FILTRAGEM (L):
4000 condicionado à qualidade da água
CONSUMO ESTIMADO DE CAFÉ (Kg):
até 700 por mês

CÓDIGOS: **4001014**

EXTRATOR DE BORRAS

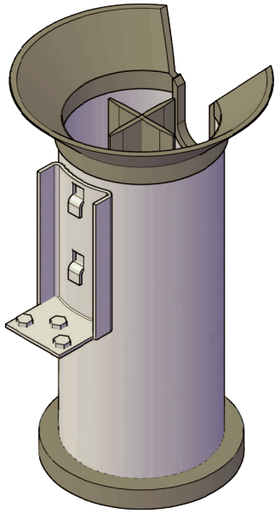

Tulha de café silenciosa totalmente desmontável (com materiais laváveis à mão ou na Máquina de Lavar). Esta tulha proporciona uma fácil remoção das borras, sem salpicos e praticamente sem ruído. A tulha silenciosa é fabricada em materiais de qualidade, não prejudiciais para a saúde e compatíveis com as Normas de HACCP.
Parcialmente em aço inoxidável e PVC. Pode ser aplicado dentro ou fora do móvel em questão. Adaptação de saco para extração das borras.

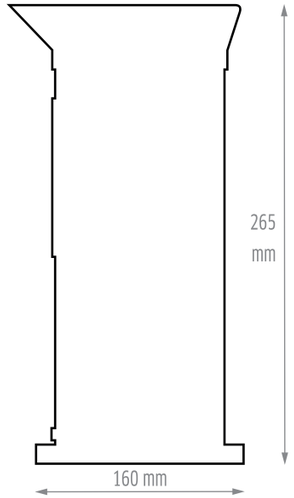

DIÂM. COPO (mm):
102

DIÂMETRO DO FURO
DE ENCASTRAÇÃO (mm):
105

CÓDIGOS: **4020980**

CAPPUCCINATORE

PESO (g):
cerca de 100

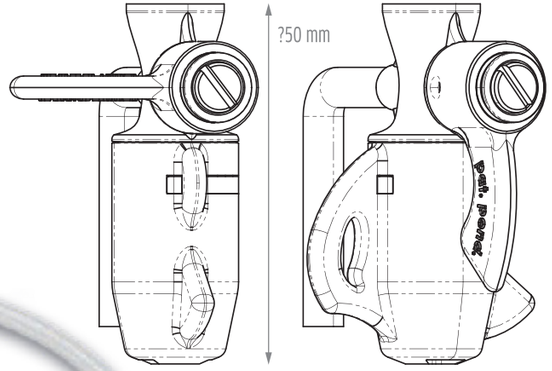

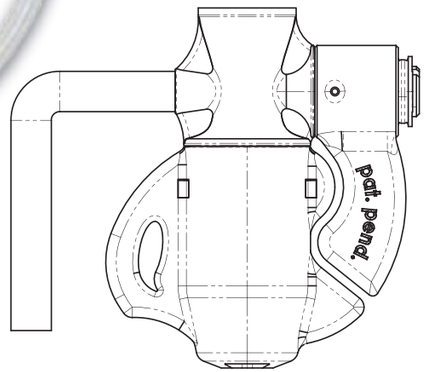

CÓDIGOS: **TDKIT-0258**

O Capuchinador é um acessório imprescindível para tirar o máximo partido a nível profissional das nossas máquinas MAYOR.

Adapta-se na saída de vapor da máquina, permitindo, para além do uso convencional desta saída para aquecer leite, produzir o melhor creme desta bebida (com regulação de densidade), harmonizado-a com o melhor café na produção de deliciosos capuchinos, entre muitas outras receitas possíveis que só a sua criatividade poderá limitar.

EASY MILK

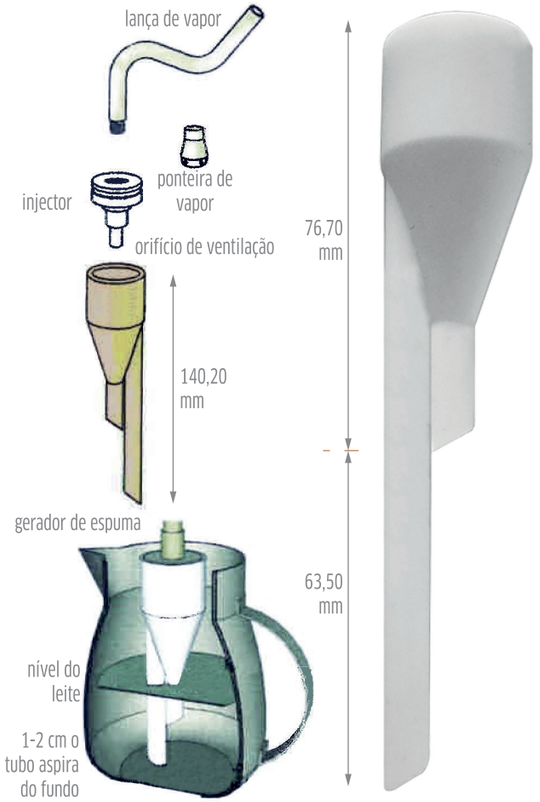

Kit Emulsionador de leite

É um pequeno acessório que é colocado na lança de vapor da nossa máquina profissional de café expresso MAYOR Maxima.
Permite bater e aquecer em simultâneo o leite para fazer capuchinos e bebidas similares.
Não requerendo qualquer experiência ou habilidade específica, permite excelentes resultados de forma muito fácil.

CÓDIGOS: **TDKIT-MMCAP2**

TecniDelta

equipamentos hoteleiros, lda

2 0 2 2 | CAMPO MAIOR

www.tecnidelta.pt | tecnidelta@delta-cafes.pt